Demonteermachine Semi-Automatisch

naar zijkant draaiende arm | *Artnr.: TW X-11*

Product omschrijving

Robuust ontwerp demonteermachine met zijwaard draaiende arm, professionele kwaliteit.

Eigenschappen

- Top kwaliteit hefbrug voorzien van CE-certificaat
- Geproduceerd naar ISO 9001 normering
- Naar zijkant draaibare montage kop
- Excentrische opspanning van de montage kop
- Sterke banden afdrukcilinder
- Zelf centrerend 4 klauw opspansysteem
- Groot spanbereik voor personen- en kleine bestelwagens van (buiten 10“ tot binnen 24“)
- Voor de montagekop verwisselbare kunststofgeleiders voor velgbeschermingn
- Krachtige E motor voor links en rechtsom draaien
- Hoogwaardige roestvrijstalen componenten in het binnenste gedeelte
- Nauwkeurig besturingsblok met STOP-functie
- Spanklauwen uit speciaal staalhl

Leveringen inclusief

- Demonteermachine inclusief onderhouds-set
- Banden- opblaaspistool | Demontage lepel
- Bandenhieldrukker | Randbescherming (2 st.)
- Velgklem bitjes voor velgbescherming (4 items)
- 3 set plastic bitjes voor in de montagevoet, bescherming alu velgen | CE-certificaat
- Gebruiksaanwijzing en onderhouds instructies
- *Online montage video | Online product video*

NIEUW NU!

Bandenhieldrukker en randbescherming GRATIS

12“-24“

10“-21“

230 V

of*

400 V

Beide varianten beschikbaar

Product-video! YouTube **Opbouw-video!**

Zie aub ook onze technische hulp - keuze tabel (op pagina 44) voor de aanschaf van uw Demonteermachine(s)!

Details

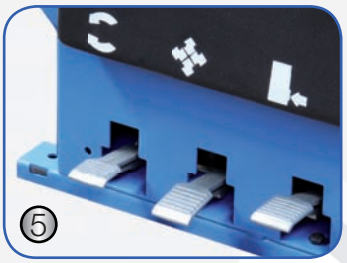

(1) Sterke trekcilinder (2) Extra montagearm voor professioneel gebruik (3) Montageknop (4) Fijne afstelling via joystick
(5) Ergonomische voetpedaaleenheid (6) Spanklauwen uit speciaal staalhl | Groot klembereik - buiten 10“ tot binnen 24“

Afmetingen | Technische gegevens | Toebehooroverzicht

***Let alstublieft op: standaard wordt het 400-Volt-modell geleverd, vermeld bij de bestellin, indien ude 230-Volt-Variant wilt!**

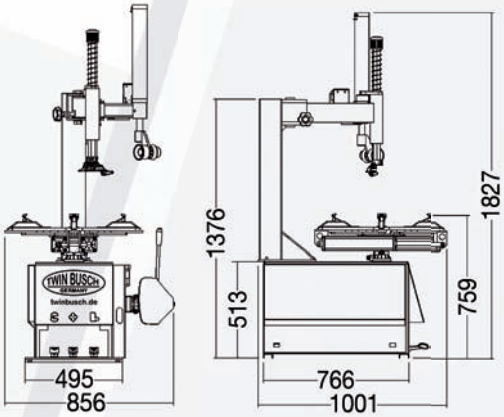

Omvangrijke toebehoren

Tech. Gegevens: TW X-11	
Velg opspannen buitenzijde	10“ - 21“
Velg opspannen binnenuit	12“ - 24“
Ø Max wieldiameter	41“ (1040 mm)
Max velgbreedte	14“ (355 mm)
Kracht hieldrukker	2500 kg
Pneumatische druk	8-10 bar
Krachtstroom	400 V of 230 V*
Motor vermogen	0,75 / 1,1 kW
Geluidsniveau	<70 dB
Gewicht (ca.)	211 kg