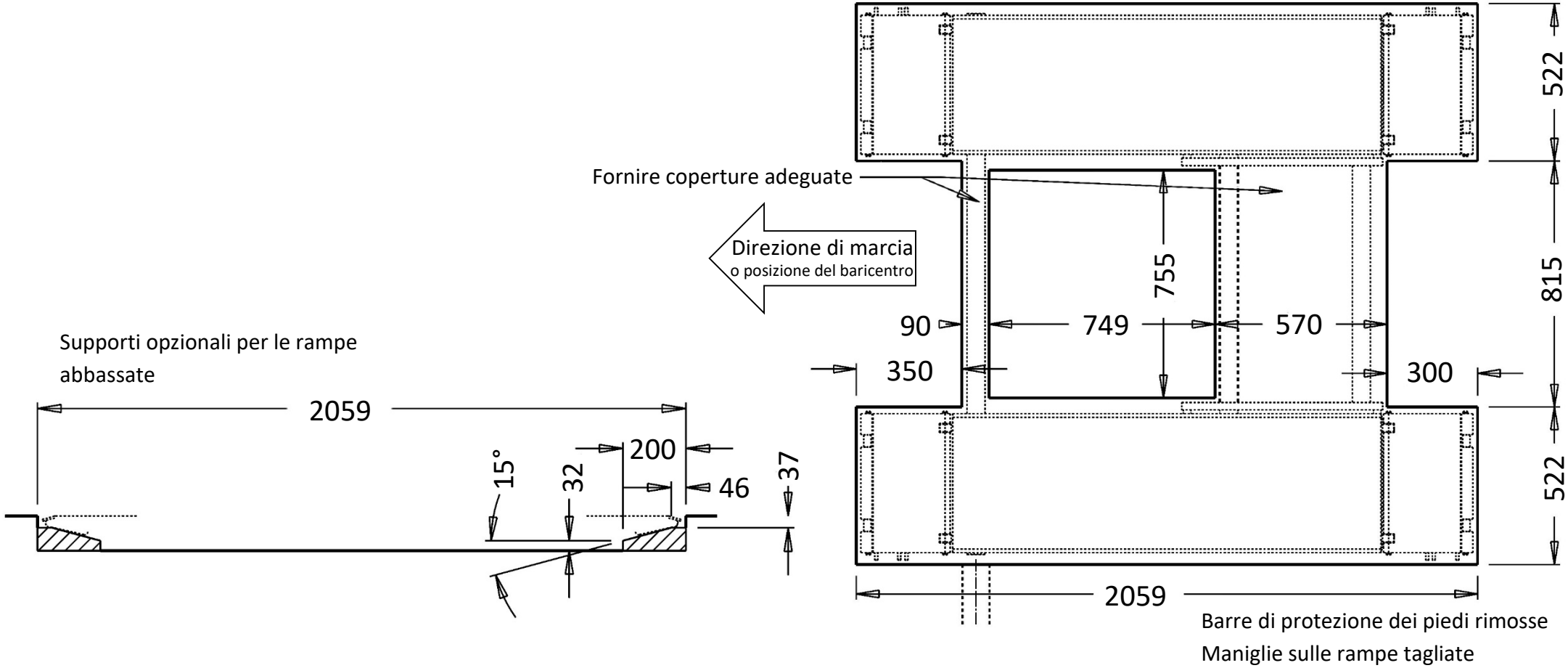

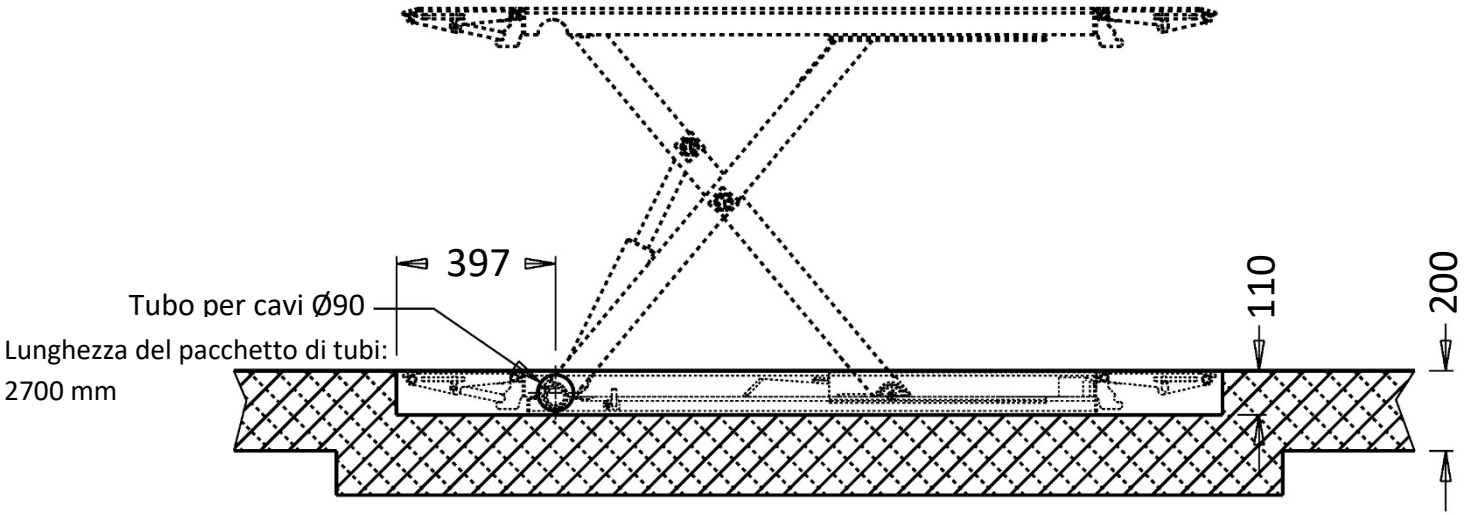

Stand: 28.09.2021

Piano di fondazione
Ponti sollevatori a forbice TWS3-10E
Installazione a incasso

Pagina 1 da 1

Twin Busch GmbH
Amperestr. 1
D-64625 Bensheim