Démonte-pneu | *Art n° TW X-36 WDK*

Vidéo de présentation

Vidéo de montage

Le certificat vous garantit une qualité et une sécurité optimale.

Cela fait longtemps que le pneu est bien plus qu'une pièce de caoutchouc. Il s'agit d'un produit high-tech, capable de supporter les pires contraintes au quotidien.

- Le certificat WDK est « le » label de qualité allemand en matière de démonte pneu
- La TW X-36 WDK est le démonte pneu professionnel, certifié selon le cahier des charges très strict des directives WDK

La bonne utilisation de la machine fait la différence. Un mauvais montage peut engendrer des accidents avec des conséquences graves.

400 V | 14"-26" | 12"-24"

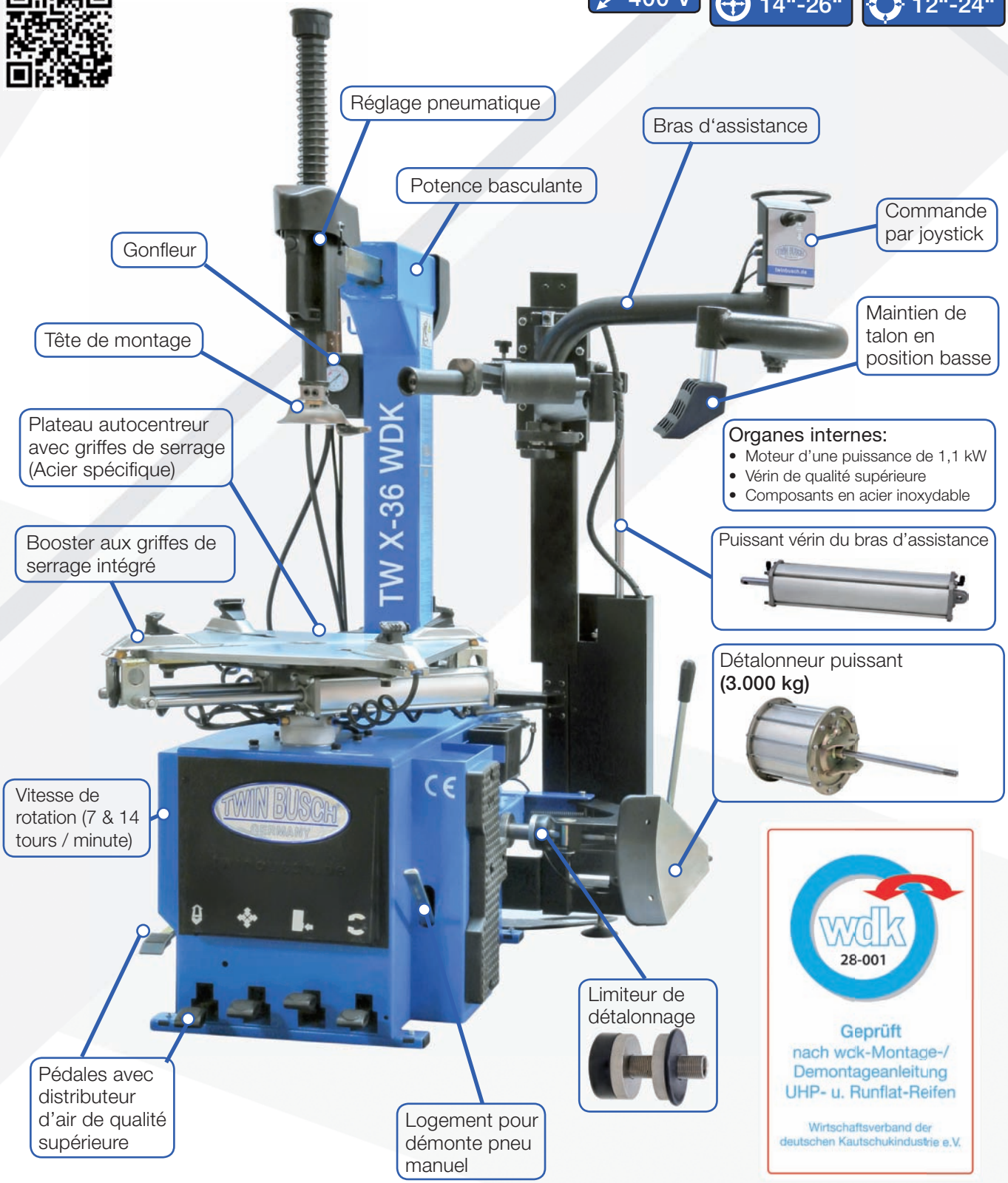

wdk 28-001

Geprüft nach wdk-Montage-/ Demontageanleitung UHP- u. Runflat-Reifen

Wirtschaftsverband der deutschen Kautschukindustrie e.V.

Site en ligne : www.twinbusch.fr (E-Mail: accueil@twinbusch.fr)
Twin Busch France Sàrl | 6, Rue Louis Armand | F-67620 Soufflenheim | Tel. : +33 (0) 3 88 94 35 38

Notre nouveau TOP-Modèle avec 2 vitesses de rotation et certificat WDK !

Descriptif

TW X-36 WDK. 2 vitesses de rotation avec certificat WDK !
Démonte pneu avec potence basculante et booster intégré. Pour pneus standards, tailles basses, UHP et Runflat. Bras d'assistance inclus. La TW X-36 WDK est le démonte pneu professionnel, certifié selon le cahier des charges très strict des directives WDK II se caractérise par plusieurs accessoires additionnels comme par exemple 2 maintiens de talon en position basse, détalonneur spécifique, détalonneur puissant, limiteur de détalonneur, 2 vitesses de rotation (7 & 14 t / min.), chaine de maintien de talon, protection de jante et un démonte pneu manuel certifié WDK.
Le démonte-pneu TW X-36 WDK vous garantit un montage et démontage professionnels.

Caractéristiques

- Avec certificat WDK
- Conception de qualité supérieure avec certificat CE
- Selon norme ISO 9001 | 2 vitesses de rotation (7 & 14 t / min.)
- Potence basculante | Construction robuste
- Protection de la jante et du pneu selon les directives WDK
- Réglage pneumatique de la tête de montage
- Détalonneur puissant (3.000 kg)
- Grande plage de serrage pour VL et petit utilitaire (de 12" extérieur à 26" intérieur)
- Booster dans les griffes de serrage intégré
- Protections PVC amovibles dans la tête de montage pour éviter les rayures des jantes
- Puissant moteur électrique avec double sens de rotation
- Griffes de serrage en acier spécifique
- Pupitre de commandes de qualité avec arrêt d'urgence
- Organes internes en acier inoxydable (pas de corrosion)
- Plateau auto-centreur avec 4 griffes de serrage

Contenu de la livraison

- Démonte pneu
- Gonfleur et démonte pneu manuel selon directives WDK
- Protection des jantes
- Maintien de talon en position basse réglable
- Chaine de maintien de talon
- Limiteur de détalonneur | Notice de montage
- 4 protections PVC pour griffes de serrage
- 3 jeux de protections PVC pour tête de montage
- *Vidéo de présentation de produit en ligne*
- *Vidéo de montage en ligne*

Veuillez consulter notre aide à la prise de décision (page 44) avant l'acquisition de votre démonte pneu !

Détails

(1) Montage confortable grace aux accessoires du bras d'assistance
(2) Chaine de maintien de talon selon norme WDK
(3) Bras d'assistance puissant
(4) Protection de la jante et du pneu grâce au détalonnage dynamique
(5) Interrupteur pour vitesse de rotation (7 & 14 t / min)
(6) Réglage pneumatique de la tête de montage

Dimensions | Données techniques | Accessoires

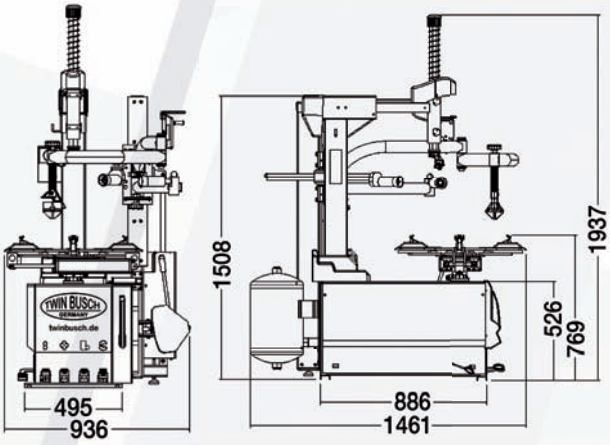

Accessoires

Données techniques : TW X-36 WDK	
Serrage extérieur	12" - 24"
Serrage intérieur	14" - 26"
Ø de la roue max.	45" (1143 mm)
Largeur max. de la jante	16" (406 mm)
Pression du détalonneur	3000 kg
Pression de travail	8-10 bars
Tension électrique	400 V triphasé
Puissance	1,1 kW
Vitesse de rotation	7 & 14 t / min.
Niveau sonore	<70 dB
Poids env.	360 kg