Démonte-pneu pour poids lourds

Art n° TW X-00 T

14“-26“

400 V

Descriptif

Notre machine électro-hydraulique pour le montage de pneus d’utilitaires légers et de poids lourds, mais également conçue pour les pneus de machines agricoles et de construction jusqu’à 1600 mm de diamètre ou 700 mm de large.

Caractéristiques

- Conception de qualité supérieure avec certificat CE | Selon norme ISO 9001
- Construction massive et compacte
- Manipulation extrêmement facile avec l‘unité de commande, le joystick et les pédales
- Système à 4 bras (griffes) de centrage automatique
- Bras de serrage électro-hydraulique
- Griffes de serrage de qualité supérieure
- Le bras de montage peut être pivoté et déplié sur le chariot, ainsi que levé, abaissé et déplacé hydrauliquement
- Serrage sécurisé de la jante
- Moteur puissant avec double sens de rotation
- Bloc de contrôle de haute qualité pour le contrôle optimal

Contenu de la livraison

- Démonte pneu
- Unité de commande / joystick
- Démonte-pneu manuel et maintient de talon
- Notice et certificat CE
- *Vidéo de présentation de produit en ligne*

Vidéo de présentation

Vidéo de montage

En option :

Griffes de serrage ALU pour démonte pneu poids lourds (Art n° TW X-00T/KSCH)

Détails

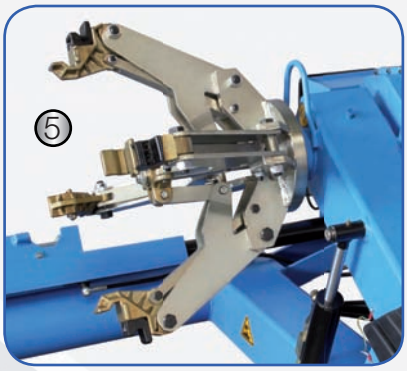

(1) Deux puissants moteur de 1,5 kW et 1,8 kW (2) Détalonneur flexible sur le bras de montage / démontage (3) Commande flexible par joystick (4) Pédale à pied pour une commande précise (5) Griffes de serrage précises de qualité supérieure avec une grande plage de serrage, pour des roues pouvant aller jusqu’à 26 pouces et un diamètre maximal de 1600 mm

Dimensions | Données techniques | Accessoires

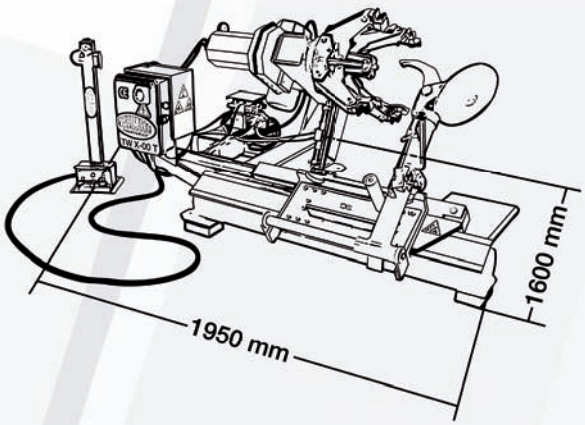

Accessoires

Données techniques : TW X-00 T	
Serrage extérieur	de 14“ à 26“
Ø max de la roue	1600 mm
Largeur de la roue max.	700 mm
Poids max. de la roue	500 kg
Tension électrique	400 V triphasé
Puissance	1,5 kW / 1,8 kW
Poids env.	670 kg