Equilibreuse de roue

Art n° TW F-95

10“-24“

230 V

NOUVEAU :
Frein de roue

Descriptif

Equilibreuse de roue automatique. Pour professionnels avec pointeur laser et LED. La TW F-95 est dotée d’un écran couleur et de deux bras de mesure électroniques pour les prises de mesure (déport, largeur et diamètre de jante) et d’un programme intuitif permettant la reconnaissance du mode d’équilibrage (Normal et Alus-S). Nouveau: TW F-95 possède un système de positionnement par laser pour la fixation précise de toutes les masses adhésives cachées à la position 6 heures (à la position 12 heures sans laser possible). De plus, un éclairage par LED pour une meilleure visibilité. De plus, elle est équipée d’un frein à pied, pour bloquer l’axe lors du montage / démontage de la roue sur la machine, ou lors du collage des masses d’équilibrage au moyen du bras de mesure.

Caractéristiques

- Conception de qualité supérieure avec certificat CE | Selon norme ISO 9001
- Positionnement par laser pour la fixation précise de toutes les masses adhésives cachées à la position 6 heures | Eclairage par LED pour une meilleure visibilité
- Grand écran couleur | Diamètre de l’axe fileté de 40 mm pour un équilibrage précis
- Programme spécial pour le placement des masses derrière les rayons des jantes | Déport important idéal pour les jantes larges
- Bras de mesure électronique pour définir les dimensions des jantes
- Frein de pied pour le blocage de l’axe lors de l’équilibrage ou du montage/ démontage de la roue | Mesure automatique avec freinage de la roue
- Bras de mesure pemettant la sauvegarde des données des jantes dans la machine | Equilibrage statique et dynamique
- Différents programmes d’équilibrage : Normal / statique / Alu1, Alu2, Alu3 / moto | Choix de la langue : Français, Allemand, Espagnol, Portugais, Hollandais, Italien, Suédois et Hongrois | Programme d’étalonnage intégré
- En option : Adaptateur pour jantes moto, adaptateur pour jantes sans trou centra

Contenu de la livraison

- Equilibreuse | 4 cônes de centrage, compas, pince de masse
- Pince de serrage rapide, cloche, ressort | Masse pour l‘étalonnage
- Certificat CE et notice de montage
- *Vidéo de présentation de produit en ligne | Vidéo de montage en ligne*

Vidéo de présentation

Vidéo de montage

Veuillez consulter notre aide à la prise de décision (page 52) avant l’acquisition de votre équilibreuse de roue !

Détails

(1) Placement exact des masses grâce au bras de mesure électronique (2) Positionnement par laser pour la fixation précise de toutes les masses adhésives cachées à la position 6 heures (3) NOUVEAU : Bras de mesure automatique de largeur de jante (4) Pince de serrage rapide Ø = 40 mm (5) Eclairage par LED pour une meilleure visibilité (6) Grand écran couleur (7) Saisie facile et rapide des données

Dimensions | Données techniques | Accessoires

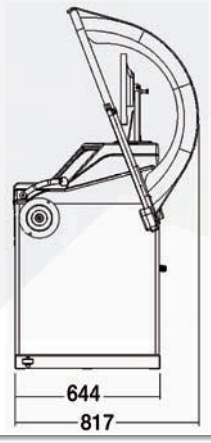

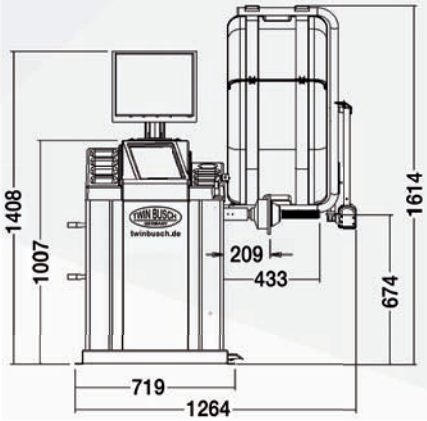

Accessoires

Données techniques : TW F-95	
Largeur de la jante	de 1,5“ à 20“
Ø de la jante	de 10“ à 24“
Poids maxi de la roue	65 kg
Ø du trou central	40-135 mm
Précision de mesure	+/- 1 g
Temps de mesure	4-7 sec.
Tension électrique	230 V~
Niveau sonore	< 70 dB
Poids env.	130 kg

Site en ligne : www.twinbusch.fr (E-Mail: accueil@twinbusch.fr)
Twin Busch France Sàrl | 6, Rue Louis Armand | F-67620 Soufflenheim | Tel. : +33 (0) 3 88 94 35 38