TWIN BUSCH®
GERMANY

TW X-60 T

Démonte-pneus pour
poids lourds

twinbusch.fr

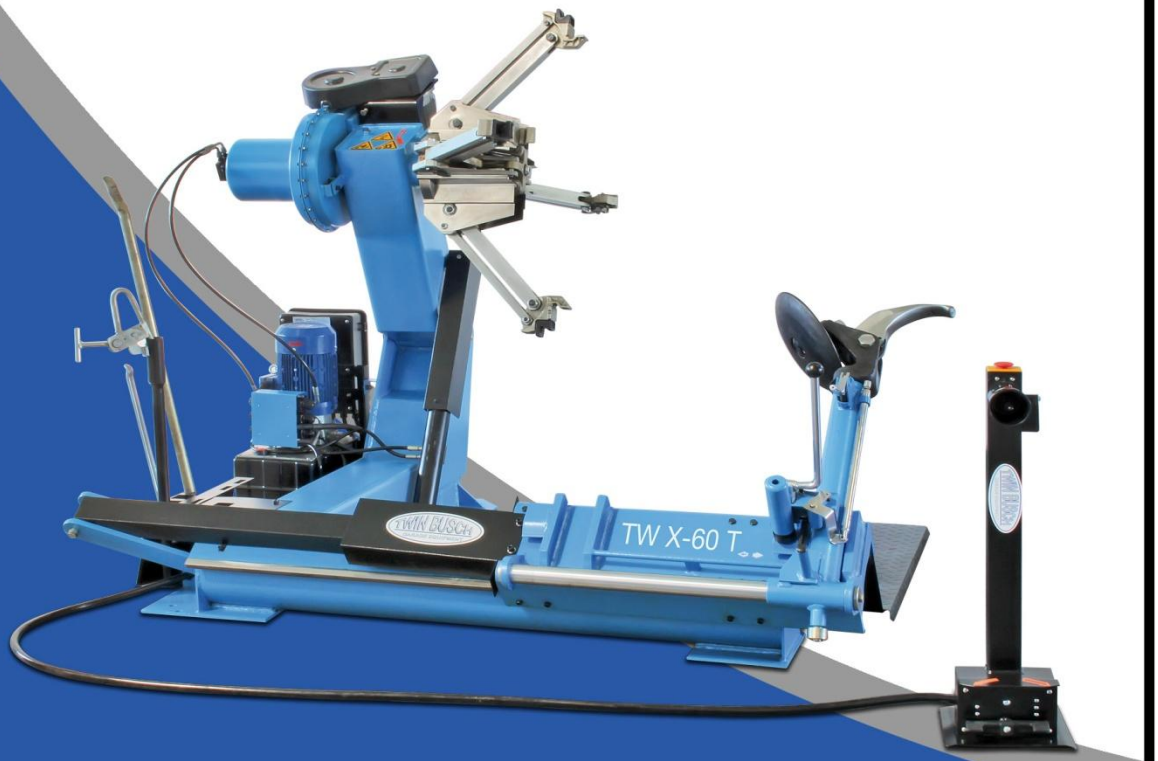

INSTALLATION, UTILISATION ET ENTRETIEN

Lisez soigneusement ce manuel avant de la mise en service le Démonte-pneus. Suivez scrupuleusement les instructions.

Twin Busch France Sarl | 6, Rue Louis Armand | F-67620 Soufflenheim

Tél. : +33 (3) 88 94 35 38 | Courrier électronique : info@twinbusch.fr

CONDITIONS DE GARANTIE

Vous venez d'acquérir un démonte-pneu TWINBUSCH® et nous vous remercions de la confiance que vous accordez à nos produits. Afin de vous assurer une installation et une utilisation répondant à vos attentes, nous vous adressons quelques recommandations importantes.
Veuillez prendre connaissance et respecter scrupuleusement ces consignes de montage, d'utilisation et d'entretien.

L'installation et l'utilisation sont réservées à un personnel qualifié et habilité.

Installation :

Le raccordement pneumatique est réservé à un personnel qualifié et habilité.
Le raccordement électrique est réservé à un personnel qualifié et habilité.
La pression de fonctionnement des organes pneumatiques doit être inferieure à 10 bar (pression de fonctionnement optimale de 9.5 bar).

Utilisation :

Avant d'entreprendre des travaux avec l'équipement, il est impératif de procéder à un contrôle visuel de l'installation afin de déceler toute anomalie ou disfonctionnement.

Procéder au test de fonctionnement des organes à vide, avant d'entreprendre des travaux avec l'équipement.

La pression de fonctionnement des organes pneumatiques doit être inferieure à 10 bar (pression de fonctionnement optimale de 9.5 bar).

Particularités :

Le montage de pneumatiques sur des jantes en aluminium peut nécessiter l'emploi d'une tête de montage en matière composite (en option) afin de minimiser les risques de rayures sur la jante. L'utilisation de cette tête de montage composite nécessite un réglage du système de verrouillage de la tête de montage équipant les démonte-pneus.

Maintenance/entretien :

Il est important d'effectuer un entretien périodique, voir chapitre concerné dans la notice d'utilisation.

© Twin Busch GmbH

Contenu

1. Introduction / Champ d'application
2. Consignes de sécurité
3. Transport
4. Déballage
5. Données techniques
6. Consignes de sécurité générales
7. Dispositifs de sécurité
7.2 Environnement requis
7.3 Branchement électrique
7.4 Test de fonctionnement
8. Pictogrammes de sécurité
9. Unité de commande
10. Position de fonctionnement
11. Utilisation
11.1 Montage de la roue
11.2 Pneus sans chambre à air
11.2.1 Détalonnage du pneu
11.2.2 Démontage du pneu
11.2.3 Montage du pneu
11.2.3.1 Montage du pneu avec le disque
11. 2.3.2 Montage avec la tête de montage
11.3 Pneus avec chambre à air
11.3.1 Détalonnage du pneu
11.3.2 Démontage du pneu
11.3.3 Montage du pneu
11.3.3.1 Montage du pneu avec le disque
11.3.3.2 Montage avec la tête de montage
11.4 Roues à jante démontable
11.4.1 Détalonnage et démontage
11.4.1.1 Jantes démontables 3 parties
11.4.1.2 Jantes démontables à segments 5°
12. Recherche de pannes
13. Schéma pneumatique
14. Entreposage
15. Mise au rebut de la machine
16. Annexes

 © Twin Busch GmbH

Mise en garde :
Il est essentiel de lire attentivement cette notice avant l'installation et l'utilisation de la machine. Elle est également nécessaire pour l'utilisation et la maintenance de la machine.
Conservez-la soigneusement.

1. Introduction / Champ d'application :

Le démonte-pneus pour pneus de camions TW X-60 T a été conçu exclusivement pour le démontage / montage de pneus de bus et de camions avec un diamètre de jante compris entre 14'' et 42'' et un diamètre maximal de 2300 mm.
Attention : veuillez n'utiliser la machine qu'aux fins pour lesquelles elle a été conçue. N'utilisez pas la machine à d'autres fins ! Le fabricant ne saurait être tenu pour responsable des dommages ou blessures causés par le non-respect de ces consignes.

2. Consigne de sécurité :

Le démonte-pneus doit être utilisé exclusivement par des personnes formées et qualifiées. Toute modification apportée à la machine sans autorisation du fabricant peut occasionner un mauvais fonctionnement ou un endommagement de la machine. Ceci entraîne l'annulation de la garantie concédée par le fabricant. En cas d'endommagement, veuillez immédiatement procéder à la réparation ou remplacer les pièces incriminées en vous servant de la liste des pièces de rechange. (Attention : la garantie est d'un an à compter de la date d'achat).

3. Transport :
Le transport de la machine doit être effectué au moyen d'un chariot-élévateur. Positionnement comme indiqué sur la Fig. 1.

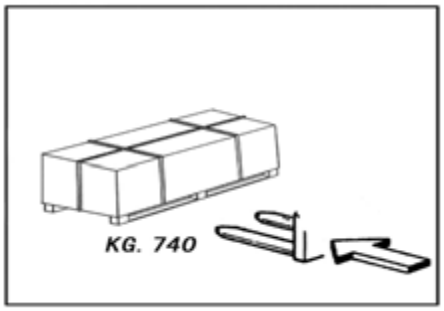

Fig.1

4. Déballage :
Veuillez soigneusement retirer l'emballage de la machine. Assurez-vous que toutes les pièces énoncées sur la liste des pièces de rechange sont bien présentes. Si des pièces devaient manquer, veuillez-vous adresser le plus rapidement possible au fabricant ou au revendeur.

5. Données techniques

Serrage extérieur	14“ à 42“
Diamètre de la roue (max.)	2 300 mm
Largeur de jante (max.)	980 mm
Poids de la jante (max.)	1 200 kg
Tension électrique	400 V | 3 phases
Puissance électrique	2,2 kW
Poids	867 kg

© Twin Busch GmbH

6. Consignes de sécurité générales

Le démonte-pneus doit être utilisé exclusivement par des personnes formées et autorisées. Toute modification apportée à la machine, en particulier au système électrique, sans autorisation entraîne l'annulation de la responsabilité du fabricant du TW X-60T.

Le démontage ou l'endommagement des dispositifs de sécurité de cette machine constitue une violation de la législation européenne.

Les travaux effectués sur l'installation électrique doivent être effectués exclusivement par des professionnels qualifiés.

7. Dispositifs de sécurité

Le démonte-pneus TW X-60 T est équipé d'une série de dispositifs de sécurité afin de garantir un niveau de sécurité maximal pour l'utilisateur.

1. Le clapet anti-retour du dispositif de maintien de la jante qui ouvre la conduite hydraulique (dans le Raccord à visser, voir fig. B/1).
   Il évite que le pneu ne tombe du mandrin en cas d'endommagement accidentel du circuit hydraulique.
2. Le clapet anti-retour à double étanchéité (voir fig. B/2). Il évite que le bras de serrage ne tombe en cas d'endommagement accidentel du circuit hydraulique.
3. Clapet de surpression (réglé en usine à 130 bar ±5%) (Voir fig. B/3). Il limite la pression du circuit hydraulique et assure le bon fonctionnement de l'installation.
4. Protection contre les surcharges du moteur de la pompe (dans le circuit électrique). Elle s'enclenche en cas de surchauffe du moteur afin d'éviter tout risque d'incendie.
5. Blocage du bras de montage (voir fig. B/4). Empêche le déplacement du bras de montage dans une position de repos lorsque l'outil a été retiré.

ATTENTION ! Le démontage ou la modification de dispositifs ou d'instructions de sécurité est une violation de la législation européenne en matière de sécurité et décharge le fabricant de toute responsabilité.

7.2 Environnement requis

Encombrement maximal requis par la machine : 1950 × 1600mm avec un espace minimal entre la machine et les murs, conformément au schéma.

Attention ! Ces dimensions concernent également la zone de travail du démonte-pneus. Il est interdit aux personnes non autorisées de pénétrer dans cette zone.

Placez le pneu (1, fig. A) au niveau du détalonneur (2, fig. A) à la position la plus basse. Le système de serrage de la jante (3, fig. A) doit être fermé et la butée du chariot porte-outil (4, fig. EIN) positionnée au niveau du bras.

Il n'est pas nécessaire d'ancrer la machine au sol, mais le sol doit être plat et permettre aux roulettes de la plateforme de se déplacer librement.

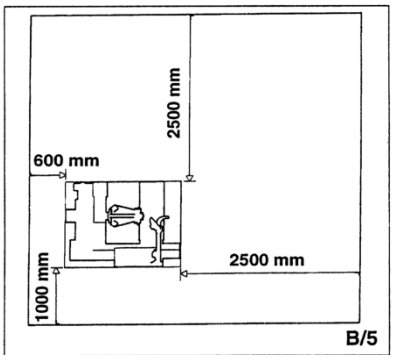

7.3 Branchement électrique

La tension électrique doit correspondre à la valeur indiquée sur la plaque apposée à proximité de la prise.
Il est impératif que :

- le système présente une mise à la terre correcte.
- la machine soit branchée sur une alimentation électrique délivrant 30A.
- le système soit protégé contre tout risque de surtension avec des fusibles et des disjoncteurs magnétiques-thermiques présentant des valeurs conformes à celles listées dans le tableau.

Respectez les valeurs de puissance indiquées sur la plaque signalétique. Veillez à ce que le câblage soit suffisamment dimensionné pour supporter la puissance requise.

Alimentation électrique	Tension nominale	
	Fusible	Disjoncteur
380v-3ph-50/60Hz.	10A	16A

Tous travaux aussi insignifiants soient-ils sur le circuit électrique doivent être effectués exclusivement par des professionnels qualifiés.
Le fabricant ne saurait être tenu pour responsable des dommages causés par le non-respect de ces consignes.

7.4 Test de fonctionnement

Branchez la machine (5, fig. B/7) et vérifiez le sens de rotation du moteur avec les pédales de commande du moteur. (6, fig. B/6).

8. Pictogrammes de sécurité

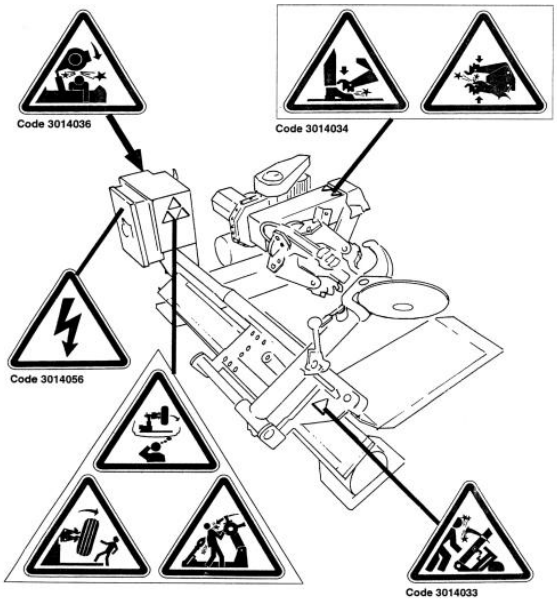

9. Unité de commande

L'unité de commande mobile permet à l'utilisateur de travailler sur la machine de n'importe quel endroit.

REMARQUE : les commandes sont extrêmement sensibles et le moindre mouvement de la machine doit être effectué avec la plus grande précision.

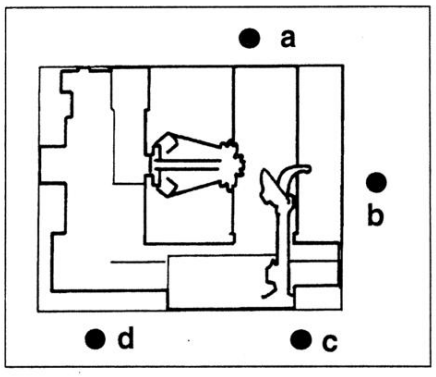

10. Position de fonctionnement

Le présent diagramme représente les différentes positions de travail
(A, B, C, D). Les pages suivantes se réfèrent à la manière avec laquelle vous devez utiliser le démonte-pneus.
Le respect de ces positions permet à l'utilisateur d'atteindre une meilleure précision, une plus grande rapidité et plus de sécurité.

Au moment de la levée ou de la descente du bras de levage et de l'ouverture ou de la fermeture des griffes de serrage hydrauliques, il existe toujours un risque d'endommagement autour de la machine. Travaillez toujours à partir de la position indiquée dans la notice d'utilisation.
Attention ! Toute instruction de sécurité illisible ou manquante doit être immédiatement remplacée.
Veuillez éviter la présence de tout objet pouvant entraver la visibilité des instructions de sécurité.
En cas de besoin, utilisez les codes dans le tableau ci-dessous pour commander des pictogrammes de sécurité.

Veillez à ne pas approcher votre visage des griffes de serrage au moment du déplacement de la machine.

Avant d'utiliser la machine, effectuez un contrôle de sécurité afin de vous assurer que la machine fonctionne correctement.
Attention ! Les opérations décrites ici ne doivent être effectuées que lorsque le bras de levage ne se trouve pas en position de travail.
Utilisez d'abord le levier (15, fig. D) pour mettre le bras dans cette position.

1) Déplacez le joystick (8, fig. C) vers le haut (a) : le bras de serrage (2, fig. A) devrait monter ; déplacez la manette vers le bas (b) : le bras devrait descendre.
Déplacez la manette vers la gauche (c) : le chariot et la plateforme mobile (13, fig. D) devraient se déplacer dans la direction du bras de serrage (3, fig. A).

Déplacez la manette vers la droite (d) : le chariot et la plateforme devraient s'éloigner du bras de serrage !

Danger !
Lorsque le bras de serrage est abaissé, il existe toujours un risque d'endommagement autour de la machine. Travaillez toujours à partir de la position indiquée dans la notice d'utilisation.

2) Tournez le levier de commande (9, fig. C) vers le haut : les griffes de serrage devraient s'ouvrir ; tournez le levier de commande vers le bas : les griffes de serrage devraient se fermer.
3) Appuyez sur la pédale de droite (10, fig. C) : le bras de serrage (2, fig. A) devrait tourner dans le sens des aiguilles d'une montre ; appuyez sur la pédale de gauche : le bras de serrage devrait tourner dans le sens inverse des aiguilles d'une montre.
4) Vérifiez le bon fonctionnement du circuit hydraulique :
   - déplacez le levier de commande (9, fig. C) vers le haut jusqu'à l'extension complète du bras de serrage.
   - maintenez le levier de commande dans cette position (haut) et vérifiez que la pression indiquée sur le manomètre corresponde bien à 130 bar +/- 5%.
   Veuillez ne pas utiliser le démonte-pneus si la pression ne correspond pas aux valeurs requises. Adressez-vous à notre service après-vente.

11. Utilisation

Attention ! Pendant l'utilisation, veuillez éloigner vos mains ainsi que les autres parties de votre corps des parties mobiles de la machine. Colliers, bracelets et vêtements amples peuvent constituer un danger pour l'utilisateur.

11.1 Serrage du pneu

Attention ! Vérifiez le bon positionnement des griffes sur la jante afin d'éviter toute chute du pneu.

1. Placez l'unité de commande mobile à la position de travail B.
2. Mettez le bras de montage (14, fig. D) en position verticale.
3. Travaillez à partir de l'unité de commande, éloignez le plateau coulissant (13, fig. D) des griffes de serrage et placez le pneu verticalement sur le plateau coulissant.

4. Continuez de travailler à partir de l'unité de commande. Levez ou abaissez le bras afin de plus ou moins centrer les griffes par rapport à la jante (3, fig. A).
5. Griffes fermées, déplacez la roue sur le plateau coulissant vers les griffes (22, fig. A). Actionnez la commande des griffes (9, fig. C) pour les ouvrir afin qu'elles se positionnent à l'intérieur de la roue. La meilleure position de verrouillage sur la jante peut être sélectionnée parmi toutes les positions représentées par les fig. E/1-E/2-E/3-E/4-E/5 et E/6.
   N'oubliez pas que le verrouillage le plus sûr est celui de la bride centrale.
   N.B. : pour les jantes avec gorge centrale d'équilibrage, fixez la roue de sorte que la gorge se situe à proximité de la face externe de la jante (fig. E/1).

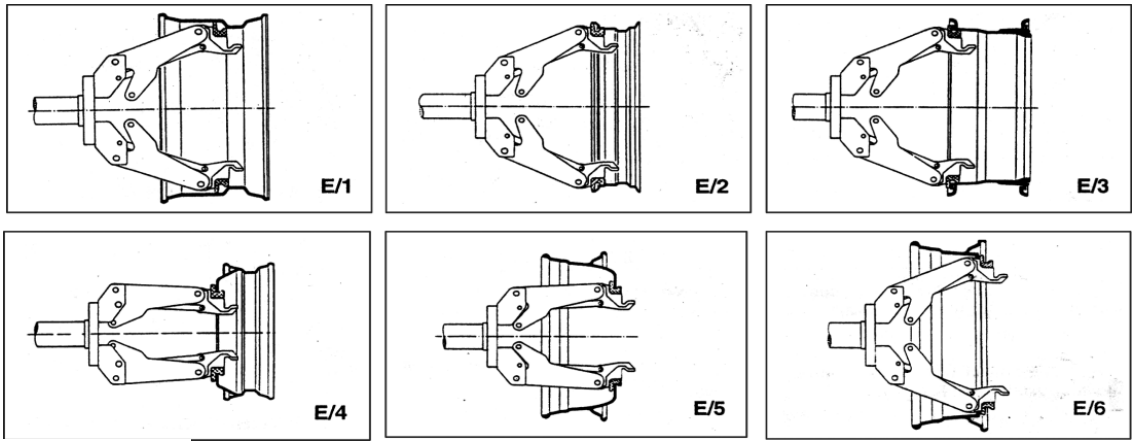

Attention ! Cette opération peut être très dangereuse. Effectuez cette opération manuellement uniquement si vous êtes certain de pouvoir assurer l'équilibre de la roue.
Attention ! Ne changez pas l'environnement de travail tant que la roue est fixée sur le démonte-pneus et levée.

11.2 Pneus sans chambre à air

11.2.1 Détalonnage du pneu

1. Fixez la roue sur les griffes de serrage et dégonflez entièrement le pneu.
2. Placez l'unité de commande mobile à la position de travail B.
3. Mettez le bras de montage dans la position de travail (14, fig. F) et verrouillez-le.
4. Travaillez à partir de l'unité de commande mobile pour manœuvrer la roue jusqu'à ce que la face externe du pneu soit en contact avec le disque de détalonnage (fig. F).
5. Tournez la roue et déplacez en même temps de disque de détalonnage en direction du pneu avec de petits mouvements vers l'avant.
6. Poursuivez jusqu'à ce que le premier talon soit entièrement décollé. Pour faciliter cette opération, vous pouvez appliquer du savon de montage sur le rebord de la jante lorsque la roue tourne.

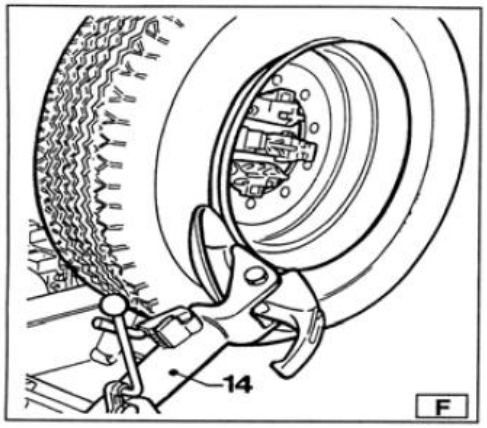

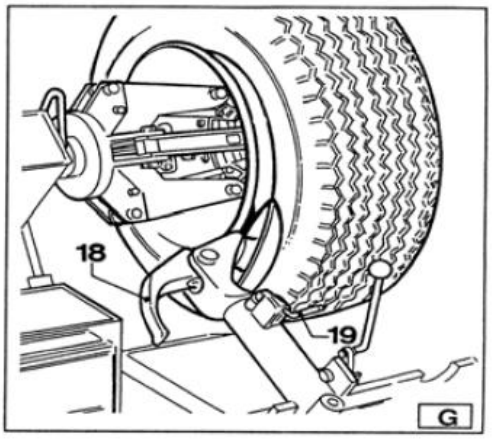

Attention !

Lors du démontage, le détalonneur ne doit pas appuyer contre la jante, mais uniquement contre le talon du pneu.

Sens de rotation : dans le sens inverse des aiguilles d'une montre.

Veuillez noter que : plus le pneu adhère à la jante, plus l'insertion du disque doit être lente.

7. Remettez le bras de montage (14, fig. F) à sa position initiale. Débloquez le crochet de sécurité, remettez le bras de montage dans sa position de repos, faites-le coulisser contre la face interne de la jante et verrouillez-le à nouveau, pour la deuxième étape de l'opération (fig. G).
8. Tournez la double tête de montage (19, fig. G) de 180° jusqu'à ce qu'elle s'enclenche automatiquement.
   Attention ! Éloignez vos mains de l'outil lorsque vous le remettez dans sa position de travail. Vos mains pourraient se coincer entre l'outil et la roue.
   Placez l'unité de commande mobile à la position de travail D.
9. Répétez l'opération décrite ci-dessus jusqu'à ce que le deuxième talon soit entièrement décollé.
   N.B. : Pendant le détalonnage, la griffe (18, fig. G) peut être abaissée pour ne pas gêner.

11.2.2 Démontage du pneu

Les pneus sans chambre à air peuvent être démontés de deux manières :

1. Si le pneu n'est pas compliqué à démonter : une fois le talon décollé, pressez le disque contre la face interne du pneu jusqu'à ce que les deux talons se décollent de la jante (voir fig. H).
2. La procédure décrite ci-dessus ne peut pas s'appliquer aux pneus Supersingle ou très durs. Le crochet est utilisé de la manière suivante :
   - Placez le bras de l'outil sur le plan externe du pneu.
   Placez l'unité de commande mobile à la position de travail C.

Tournez la roue. En même temps, déplacez le crochet vers l'avant entre la jante et le talon, jusqu'à ce qu'il s'accroche au talon (voir fig. I).

- Décalez la jante de 4-5 cm afin qu'elle ne se décolle pas du talon.
- Déplacez la tête de montage vers l'extérieur jusqu'à ce que le repère de référence rouge se situe au bord externe de la jante.

- Placez l’unité de commande mobile à la position de travail B.
- Positionnez le levier de montage (17, fig. I) entre la jante et le talon sur le côté droit de la tête de montage.
- Poussez le levier de montage vers le bas et abaissez la roue afin que le bord de la jante se rapproche de la tête de montage, avec un intervalle d’env. 5 cm.
- Tournez la roue dans le sens inverse des aiguilles d’une montre en poussant le levier vers le bas jusqu’à ce que le talon soit entièrement dégagé.
- Mettez le bras-outil dans sa position de repos, puis déplacez-le vers la face interne de la roue.

Placez l’unité de commande mobile à la position D.

- Tournez la tête de montage de 180° et positionnez-la entre la jante et le talon (voir fig. L). Déplacez-la jusqu’à ce que le talon se trouve au bord de la jante (de préférence tant que la roue tourne).
- Éloignez la jante de la roue d’env. 4-5 cm et vérifiez que la tête de montage ne se décolle pas de la jante.

Placez l’unité de commande mobile à la position B.

- Déplacez la tête de montage vers l’extérieur jusqu’à ce que le repère de référence rouge se situe au bord interne de la jante.
- Positionnez le levier de montage (17, fig. I) entre la jante et le talon sur le côté droit de la tête de montage.
- Poussez le levier de montage vers le bas et abaissez la roue afin que le bord de la jante se rapproche de la tête de montage, avec un intervalle d’env. 5 cm. Tournez la roue dans le sens inverse des aiguilles d’une montre en poussant le levier vers le bas jusqu’à ce que le pneu soit entièrement dégagé.

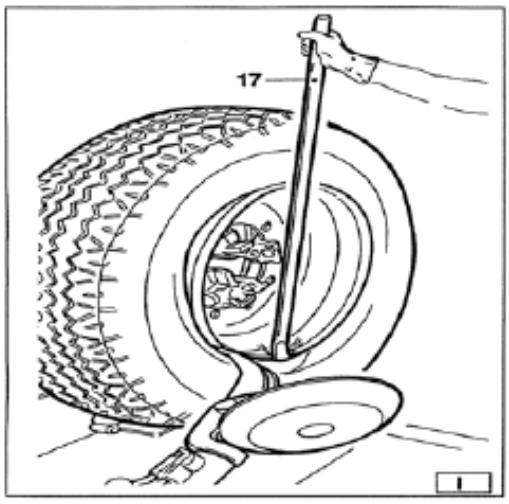

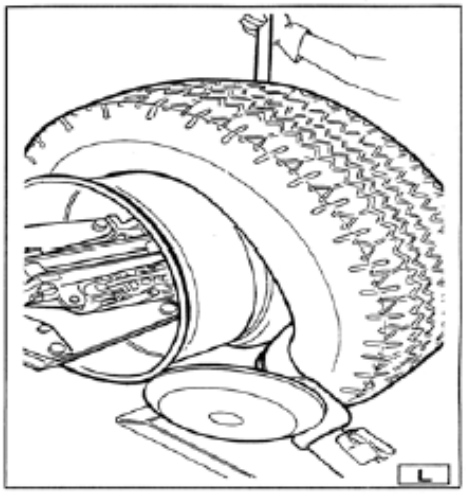

Attention ! Lorsque le talon se décolle de la jante, le pneu tombe. Veillez à ce qu’aucune personne non autorisée ne se trouve dans la zone de travail.

11.2.3 Montage du pneu

Les pneus sans chambre à air sont montés soit avec le disque de montage, soit avec la tête de montage. Si le pneu n’est pas compliqué à monter, vous pouvez utiliser le disque de montage. Si le pneu est très rigide et dur, il faut utiliser la tête de montage.

11.2.3.1 Montage d’un pneu avec le disque de montage

Suivez les étapes suivantes :

1. Si la jante a été retirée du bras de serrage, replacez-la sur le bras de serrage en suivant la procédure décrite à la section « Montage de la roue ».
2. Lubrifiez les deux talons et la jante en utilisant le savon de montage préconisé.
3. Fixez le maintien de talon au niveau le plus élevé du bord supérieur de la roue et assurez-vous que le maintien de talon est bien fixé à la jante (voir fig. M).

   Placez l’unité de commande mobile à la position de travail B.

4. Montez le pneu sur la jante et abaissez le bras de serrage (assurez-vous que le maintien de talon se trouve au point le plus élevé).
5. Levez le pneu avec la tête de montage et faites-le tourner de 15-20 cm dans le sens inverse des aiguilles d'une montre. Le pneu est positionné au bord.
   Placez l'unité de commande mobile à la position de travail C.
6. Positionnez le disque détalonneur contre le deuxième talon du pneu. Tournez le bras de serrage jusqu'à ce que le maintien de talon atteigne le point le plus bas (à 6 heures).
7. Retirez le disque de détalonnage de la roue.
8. Retirez le maintien de talon et placez-le à la position 6 heures à l'extérieur du deuxième talon (voir fig. N).
9. Tournez le bras de serrage d'env. 90° et positionnez le maintien de talon à la position 9 heures.
10. Déplacez le disque de détalonnage vers l'avant jusqu'à ne laisser qu'un intervalle d'env. 1-2 cm par rapport au bord de la jante. Tournez le bras de serrage dans le sens des aiguilles d'une montre afin de vous assurer qu'avec un déplacement de 90°, le deuxième talon glisse bien au centre.
11. Lorsque le talon est entièrement monté, retirez la tête de montage de la roue. Basculez-la en position de repos et retirez le maintien de talon.
12. Positionnez la plateforme sous la roue, abaissez le mandrin jusqu'à ce que la roue repose sur la plateforme.
    Placez l'unité de commande mobile à la position de travail B.
13. Fermez entièrement le bras de serrage. Soutenez la roue afin d'éviter qu'elle ne tombe.

Attention ! Cette opération n'est pas sans danger. Effectuez cette opération manuellement uniquement si vous êtes certain de pouvoir retenir la roue. Pour les pneus lourds et de grande taille, il est nécessaire d'utiliser un dispositif de levage.

14. Déplacez le plateau coulissant afin d'éloigner la roue du bras de serrage.
15. Retirez la roue.

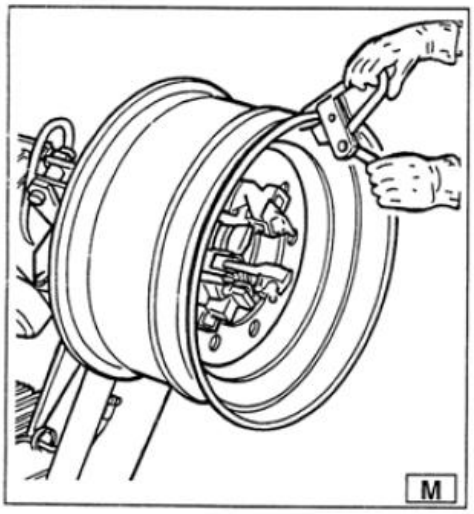

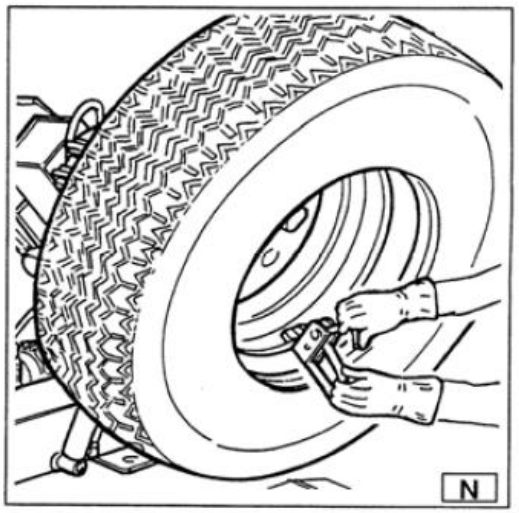

NB : si le pneu le permet, l'opération décrite ci-dessus peut être accélérée en montant les deux talons simultanément :
- Suivez les étapes 1, 2, 3, 4, mais au lieu de ne monter le maintien de talon que sur le premier talon, montez-le sur les deux talons.
- Levez la jante avec la roue et faites-la tourner de 15-20 cm dans le sens inverse des aiguilles d'une montre (maintien de talon à la position 10 heures).
- Suivez les étapes 10, 11, 12, 13, 14,15 décrites ci-dessus.

11.2.3.2. Montage avec la tête de montage

1. Suivez les étapes 1, 2, 3, 4,5 pour le montage avec le disque de détalonnage.
2. Mettez la tête de montage en position de repos. Déplacez-la contre la face interne du pneu et verrouillez-la dans cette position.

3. Assurez-vous que la tête de montage est positionnée sur le côté de la roue. Si ce n'est pas le cas, appuyez sur le levier (19, fig. D) et tournez-le de 180°.
   Placez l'unité de commande mobile à la position de travail D.
4. Déplacez la tête de montage vers l'avant jusqu'à ce que le repère de référence rouge se situe au bord externe de la roue (voir fig. O).
   Placez l'unité de commande mobile à la position de travail C.
5. Déplacez le bord externe de la roue et contrôlez la position précise de la tête de montage. Ajustez-la si nécessaire.
   Tournez le bras de serrage dans le sens des aiguilles d'une montre jusqu'à ce que le maintien de talon atteigne la position correspondant à env. 6 heures. Le premier talon repose sur la jante.

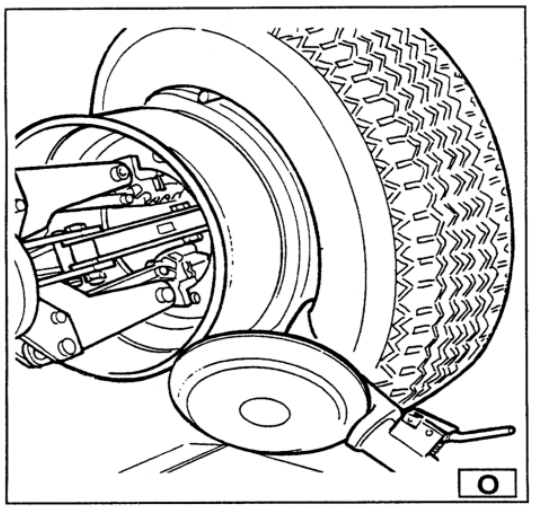

6. Retirez le maintien de talon.
   Placez l'unité de commande mobile à la position de travail D.
7. Retirez la tête de montage de la roue.
8. Mettez la tête de montage en position de repos.
   Déplacez-la contre la face externe du pneu et verrouillez-la dans cette position.
9. Tournez la tête de montage de 180° avec le levier (19, fig. D).
10. Fixez le maintien de talon à la position correspondant env. à 6 heures sur le bord externe du deuxième talon (voir fig. N).

    Placez l'unité de commande mobile à la position de travail C.

11. Tournez le bras de serrage dans le sens des aiguilles d'une montre d'env. 90° (griffe à 9 heures).
12. Déplacez le bord externe de la roue, contrôlez la position précise de la tête de montage et adaptez-la si nécessaire.
    Tournez le bras de serrage dans le sens des aiguilles d'une montre jusqu'à ce que la griffe atteigne la position correspondant à env. 6 heures. Le deuxième talon repose sur la jante.
13. Suivez les étapes 11,12,13,14,15 pour le montage avec le disque de détalonnage. Cela permet de s'assurer que la roue est correctement retirée de la machine.

11.3 Pneus avec chambre à air

11.3.1 Détalonnage du pneu

Mise en garde : dévissez les valves afin d'éviter de les endommager lors du démontage.

11.3.2 Démontage du pneu

Placez l'unité de commande mobile à la position de travail C.

Mettez le bras de serrage (14, fig. D) en position de repos. Déplacez-le contre la face externe du pneu et verrouillez-le dans cette position.
Tournez la roue et déplacez en même temps la tête de montage vers l'avant (18, fig. D).
Placez-la entre la jante et le talon jusqu'à ce que vous puissiez décoller le pneu de la jante.
Éloignez la jante de la tête de montage d'env. 4-5 cm et veillez à ce qu'elle ne se décolle pas du talon.
Déplacez la tête de montage vers l'avant jusqu'à ce que le repère de référence rouge se situe au bord externe de la roue (voir fig. O).
Placez l'unité de commande mobile en position de travail.

Placez le levier BL (voir fig. P) entre la jante et le talon, sur le côté gauche de la tête de montage.
Appuyez sur le levier et abaissez la roue afin d'éloigner le bord de la jante de la tête de montage d'env. 5 cm.
Tournez la roue dans le sens inverse des aiguilles d'une montre en poussant le levier vers le bas jusqu'à ce que le talon soit entièrement dégagé.
Mettez le bras de serrage en position de repos. Abaissez le mandrin jusqu'à ce que le pneu appuie sur la plateforme. Vu que la plateforme se déplace légèrement vers l'extérieur, la roue s'ouvre légèrement et crée ainsi un espace suffisant pour retirer la chambre à air.
Retirez la chambre à air et levez une nouvelle fois la roue.

Placez l'unité de commande mobile à la position de travail D.
Déplacez le bras de serrage vers la face interne du pneu. Tournez la tête de montage de 180° et mettez le bras en position de travail. Placez-la entre la jante et le talon et décalez-le jusqu'à ce que le talon soit équivalent au diamètre de la jante. Il est recommandé d'effectuer cette opération pendant que la roue tourne).
Éloignez la jante de la tête de montage d'env. 4-5 cm et veillez à ce qu'elle ne se décolle pas du talon.

Placez l'unité de commande mobile à la position de travail B.

Déplacez la tête de montage vers l'avant jusqu'à ce que le repère de référence rouge se situe au bord interne de la roue (voir fig. O).
Placez le levier BL entre la jante et le talon, sur le côté gauche de la tête de montage.
Appuyez sur le levier et abaissez la roue afin d'éloigner le bord de la jante de la tête de montage d'env. 5 cm. Tournez la roue dans le sens inverse des aiguilles d'une montre en poussant le levier vers le bas jusqu'à ce que le pneu se décolle entièrement de la jante.

Attention ! Lorsque le talon se décolle de la jante, la roue tombe. Veillez à ce qu'aucune personne non autorisée ne se trouve dans la zone de travail.

11.2.3 Montage du pneu

Les pneus sans chambre à air sont montés soit avec le disque détalonneur, soit avec la tête de montage. Si le pneu n'est pas compliqué à monter, vous pouvez utiliser le disque détalonneur. Si le pneu est très rigide, il faut utiliser la tête de montage.

11.2.3.1 Montage du pneu avec le disque

Suivez les étapes suivantes :

1. Si la jante a été retirée du bras de serrage, replacez-la sur le bras de serrage en suivant la procédure décrite à la section « Montage de la roue ».
2. Lubrifiez les deux talons et la jante en utilisant le savon de montage préconisé par le fabricant.
3. Fixez le clip RP au point le plus haut du bord extérieur de la roue (voir fig. M).

Placez l’unité de commande mobile à la position de travail B.

Attention ! Veuillez-vous assurer que le clip est bien fixé à la jante.

4. Montez le pneu sur la plateforme et abaissez le bras de serrage (assurez-vous que le clip se trouve au point le plus haut).
5. Levez la jante avec la tête de montage et faites-la tourner de 15-20 cm dans le sens inverse des aiguilles d’une montre.
   Le pneu est ainsi positionné au-dessus de la roue.
   Placez l’unité de commande mobile à la position de travail C.
   Positionnez le détalonneur contre le deuxième talon du pneu et tournez le bras de serrage jusqu’à ce que le clip se trouve à la position représentant env. 6 heures.
7. Retirez le détalonneur du pneu.
   Retirez le clip et positionnez-le à la position représentant env. 6 heures à l’extérieur du deuxième talon.

Tournez le bras de serrage dans le sens des aiguilles d’une montre d’env. 90° jusqu’à ce que le clip soit à la position représentant env. 9 heures.

Déplacez le disque vers l’avant jusqu’à ce que l’intervalle avec le bord de la jante soit d’env. 1-2 cm.

Tournez le bras de serrage dans le sens des aiguilles d’une montre afin de vous assurer qu’avec un déplacement de 90°, le deuxième talon glisse bien au centre.

Lorsque le talon est entièrement monté, retirez la tête de montage de la roue et remettez-la dans une position de repos.

Retirez le clip.

Positionnez la roue sur le plateau tournant, abaissez le bras de serrage jusqu’à ce que la roue repose sur le plateau tournant.

Placez l’unité de commande mobile à la position de travail B.

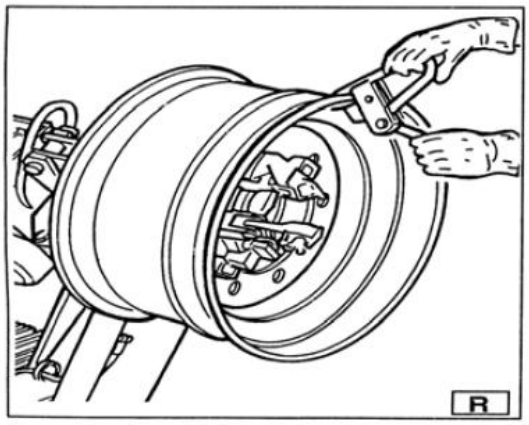

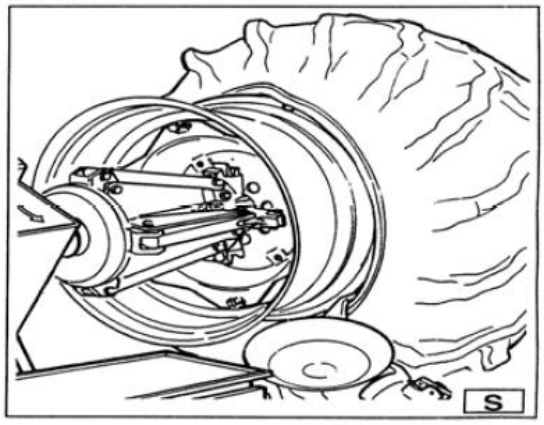

13. Fermez entièrement les griffes du bras de serrage. Retenez la roue afin d’éviter qu’elle ne tombe.

Attention ! Cette opération peut être très dangereuse. Effectuez cette opération manuellement uniquement si vous êtes certain de pouvoir retenir la roue. Pour les pneus lourds et de grande taille, il est nécessaire d’utiliser un dispositif de levage adapté.

14. Déplacez le plateau tournant afin d’éloigner la roue du bras de serrage.
15. Retirez le pneu.

NB : si le pneu le permet, l’opération décrite ci-dessus peut être accélérée en montant les deux talons simultanément :

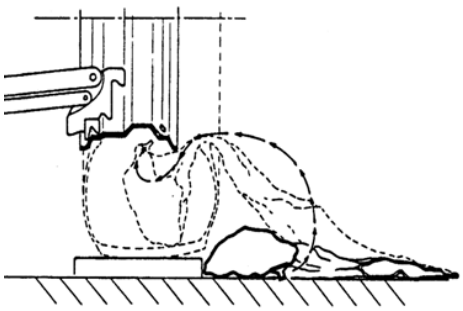

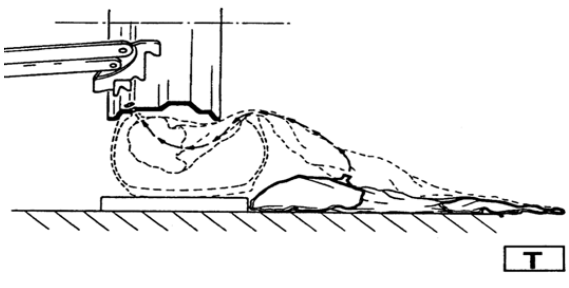

Sous réserve de fautes de frappe, erreurs et modifications techniques. © Twin Busch GmbH

- Suivez les étapes 1, 2, 3,4 décrites ci-dessus. Fixez un clip sur les deux talons.
- Levez la jante et tournez-la d'env. 10-20 cm dans le sens inverse des aiguilles d'une montre (clip à la position 10 heures).
- Suivez les étapes 10, 11, 12, 13, 14,15 décrites ci-dessus.

11.2.3.2. Montage avec la tête de montage

1. Suivez les étapes 1, 2, 3, 4,5 du « Montage avec le disque ».
2. Mettez le bras de serrage en position de repos.
   Déplacez-le contre la face externe du pneu et verrouillez-le dans cette position.
3. Assurez-vous que la tête de montage est positionnée sur le côté de la roue. Si ce n'est pas le cas, appuyez sur le levier (19, fig. D) et tournez la roue de 180°.
   Placez l'unité de commande mobile à la position de travail D.
4. Déplacez la tête de montage vers l'avant jusqu'à ce que le repère de référence rouge se situe au bord externe de la roue (env. 5 mm, voir fig. O).
   Placez l'unité de commande mobile à la position de travail C.
6. Retirez le clip.
7. Retirez la tête de montage de la roue.
9. Tournez la tête de montage de 180° (19, fig. D).
10. Fixez le clip sur la face externe inférieure du deuxième talon (6 heures) (voir fig. N).
    Placez l'unité de commande mobile en position de travail C.
11. Tournez le bras de serrage dans le sens des aiguilles d'une montre d'env. 90° (clip à 9 heures).
12. Déplacez la tête de montage vers l'avant jusqu'à ce que l'inscription de référence rouge se situe au bord externe de la roue (env. 5 mm, voir fig. O). Commencez à tourner le mandrin dans le sens des aiguilles d'une montre et vérifiez si après env. 90° de rotation, le deuxième talon a bien commencé à glisser vers le centre. Continuez à tourner jusqu'à ce que le clip soit à la position 6 heures. Le deuxième talon est maintenant monté sur la jante.
13. Suivez les étapes 11,12,13,14,15 du « Montage avec le disque ». Cela permet de s'assurer que la roue est correctement retirée de la machine.

11.3 Pneus avec chambre à air

11.3.1 Détalonnage du pneu

ATTENTION : dévissez l'écrou qui maintien la valve à la jante afin que la valve ne risque pas l'endommagement.
Suivez toutes les étapes pour le détalonnage de pneus sans chambre à air.

11.3.2 Démontage du pneu

1. Mettez la tête de montage en position de repos (14, fig. D). Déplacez-la contre la face externe du pneu et verrouillez-la dans cette position.
2. Tournez la roue et déplacez en même temps la tête de montage vers l'avant (18, fig. D).
   Positionnez-la entre la jante et le talon jusqu'à ce qu'elle soit accrochée.
3. Éloignez la jante de la tête de montage d'env. 4-5 cm et veillez à ce qu'elle ne se décolle pas du talon.

Placez l'unité de commande mobile en position de travail C.

5. Placez le levier BL (voir fig. P) entre la jante et le talon, sur le côté droit de la tête de montage.
6. Appuyez sur le levier et abaissez la roue afin d'éloigner le bord de la jante de la tête de montage d'env. 5 cm.
7. Tournez la roue dans le sens inverse des aiguilles d'une montre en appuyant sur le levier jusqu'à ce que le talon soit entièrement dégagé.
9. Retirez la chambre à air et levez une nouvelle fois la roue.
1. Si la jante a été retirée du bras de serrage, replacez-la sur le bras de serrage en suivant la procédure décrite à la section « Montage de la roue ».
2. Lubrifiez les deux talons et la jante en utilisant le savon de montage préconisé par le fabricant.
3. Fixez le clip RP au point le plus haut du bord extérieur de la jante (voir fig. R).

Placez l'unité de commande mobile en position de travail C.

Attention ! Veuillez-vous assurer que le clip est bien fixé à la jante.

4. Montez le pneu sur la plateforme et abaissez le bras de serrage (assurez-vous que le clip est au point le plus haut) afin de pouvoir accrocher le premier talon au clip.
5. Levez la jante avec la tête de montage et faites-la tourner de 15-20 cm dans le sens inverse des aiguilles d'une montre. Le pneu doit être positionné au-dessus du bord, de manière inclinée.
6. Mettez le bras de montage en position de repos. Déplacez-le contre la face externe du pneu et verrouillez-le dans cette position.
7. Assurez-vous que la tête de montage est positionnée sur le côté de la roue. Si ce n'est pas le cas, appuyez sur le levier (19, fig. D) et tournez-le de 180°.
8. Déplacez la tête de montage vers l'avant jusqu'à ce que le repère de référence rouge se situe au bord externe de la roue (env. 5mm, voir fig. S).
9. Déplacez le bord externe de la roue, contrôlez la position précise du crochet et adaptez-la si nécessaire. Tournez ensuite le bras de serrage dans le sens des aiguilles d'une montre jusqu'à ce que le clip se trouve en-bas (position 6 heures). Le premier talon repose maintenant sur la jante. Retirez le clip.

Placez l'unité de commande mobile en position de travail D.

10. Retirez le bras de montage du pneu.
11. Mettez le bras de montage en position de repos, au bord extérieur du pneu.
12. Tournez le bras de montage de 180° (19, fig. D).
13. Tournez le bras de serrage jusqu'à ce que l'orifice pour la valve se trouve à la position 6 heures.
14. Déplacez la plateforme (4, fig. A) sous la roue et abaissez le bras de serrage jusqu'à ce que le pneu soit pressé contre la plateforme. Vu que la plateforme se déplace légèrement vers l'extérieur, la roue s'ouvre légèrement et crée ainsi un espace suffisant pour insérer la chambre à air.
    NB : l'orifice de la valve peut être asymétrique par rapport au centre de la jante.
    Dans ce cas, positionnez la chambre à air comme indiqué à la fig. T.

Insérez la valve dans l'orifice et bloquez-la au moyen d'une bague.

15. Posez la chambre à air interne sur le centre de la jante (NB : pour faciliter cette opération, faites tourner le bras de serrage dans le sens des aiguilles d'une montre).
16. Tournez le bras de serrage jusqu'à ce que l'orifice pour la valve se trouve à la position 6 heures.
17. Gonflez légèrement la chambre à air (jusqu'à ce qu'il n'y ait plus de plis) pendant le montage du deuxième talon.
18. Branchez une rallonge sur la valve, puis retirez la bague.

NB : l'objectif de cette opération est de desserrer la valve afin que le support ne soit pas endommagé.

Placez l'unité de commande mobile à la position de travail C.

19. Mettez le bras de montage en position de travail (14, fig. D).
20. Déplacez la tête de montage vers l'avant jusqu'à ce que le repère de référence rouge se situe au bord externe de la roue (env. 5mm).
21. Tirez sur le levier qui guide le talon vers le centre. Tournez le bras de serrage jusqu'à ce que le pneu soit entièrement monté sur la jante.
22. Mettez le bras de serrage en position de repos.
23. Positionnez la plateforme directement sous la roue et abaissez le bras de serrage jusqu'à ce que la roue repose sur la plateforme.
24. Une fois que la roue repose sur la plateforme, assurez-vous que la valve est parfaitement centrée par rapport à l'orifice. Si ce n'est pas le cas, tournez légèrement la griffe de serrage afin de régler la position. Fixez la valve avec sa bague et retirez la rallonge.
25. Fermez entièrement les griffes du bras de serrage. Retenez la roue afin d'éviter qu'elle ne tombe.
26. Déplacez la plateforme afin de décoller la roue de la jante.
27. Retirez la roue.

Attention ! Cette opération peut être très dangereuse. Effectuez cette opération manuellement uniquement si vous êtes certain de pouvoir retenir la roue. Pour les pneus lourds et de grande taille, il est nécessaire d'utiliser un dispositif de levage adapté.

11.4 Roues à jante démontable

11.4.1 Détalonnage et démontage

11.4. 1.1 Roues à jante démontable 3 parties

1) Montez la roue sur le bras de serrage comme expliqué ci-dessus et assurez-vous que le pneu a bien été dégonflé.
2) Placez l'unité de commande mobile en position de travail B.
3) Abaissez le bras de montage (14, fig. D) jusqu'à ce qu'il soit dans la position de travail et qu'il soit verrouillé avec le crochet.
4) Positionnez le talon et appuyez au moyen du disque détalonneur (voir fig. W.).
5) Tournez le bras de serrage et, en même temps, déplacez le détalonneur légèrement vers l'avant jusqu'à ce que le premier talon soit entièrement décollé (NB : lubrifier pendant le processus).

Attention ! Si le pneu est équipé d'une chambre à air, il est recommandé d'être très attentif et de se préparer à stopper le disque de détalonnage à tout moment pour ne pas endommager la valve et la chambre à air.

6) Répétez cette procédure, mais cette fois-ci, poussez le disque de détalonnage contre l'anneau (voir fig. Z) jusqu'à ce qu'il soit libéré (19, fig. Z).
7) Retirez l'anneau.

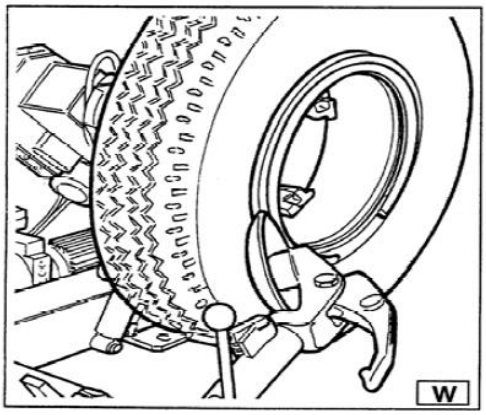

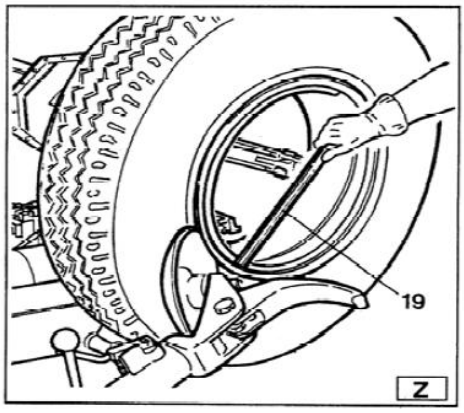

8) Déplacez le bras de serrage (14, fig. D) jusqu'au bord de la jante. Enlevez le crochet et mettez le bras de montage en position de repos. Déplacez le bras de serrage vers la face interne de la roue.
9) Appuyez sur le levier (19, fig. D) et tournez la tête de montage de 180° afin de la verrouiller automatiquement dans cette position. Abaissez le bras dans sa position de travail.
10) Tournez le bras de serrage et, en même temps, placez le disque de détalonnage contre le pneu en suivant le contour de l'anneau, jusqu'à ce que le deuxième talon soit décollé. (NB : lubrifier pendant ce processus). Déplacez le disque de détalonnage vers l'avant jusqu'à ce qu'env. la moitié du pneu ait été démonté de la jante (voir fig. K).
11) Mettez le bras de montage en position de repos.
12) Placez la plaque directement sous la roue. (4, fig. A).
13) Abaissez le bras de serrage jusqu'à ce que la roue repose sur la plaque.
14) Déplacez la plaque vers l'extérieur jusqu'à ce que le pneu se détache complètement de la jante. Faites attention à la valve.

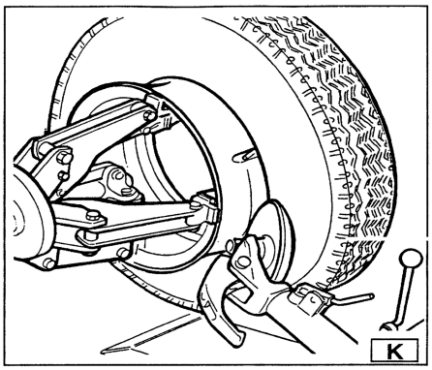

11.4.1.2. Roues à jante démontable avec segments 5°

1. Montez la roue sur le bras de serrage comme expliqué ci-dessus et assurez-vous que le pneu a bien été entièrement dégonflé.
2. Abaissez le bras de levage (14, fig. D), dans sa position de repos, jusqu'à ce que le crochet s'accroche à la barre.
3. Utilisez le joystick pour positionner la roue afin de presser la plaque du détalonneur contre le bord extérieur de la jante.
4. Tournez le bras de serrage et déplacez en même temps la plaque du détalonneur à l'avant, jusqu'à ce que l'anneau soit décollé. Attention au joint torique.
5. Répétez la procédure, mais cette fois-ci, déplacez la plaque contre l'anneau (voir fig. Z) jusqu'à ce que l'anneau soit décollé. Cet anneau peut être enlevé avec le levier spécial (19, fig. Z) ou à l'aide du disque de détalonnage
6. Retirez le joint torique.
7. Déplacez le bras de serrage (14, fig. D) jusqu'au bord de la jante. Enlevez le crochet et mettez le bras de montage en position de repos. Déplacez le bras de serrage vers la face interne de la roue.
8. Appuyez sur le levier (19, fig. D) et tournez la tête de montage de 180° afin de la verrouiller automatiquement dans cette position. Abaissez le bras dans sa position de travail.

Placez l'unité de commande mobile à la position de travail D.

9. Tournez le bras de serrage et, en même temps, déplacez le disque de détalonnage contre le pneu, entre la jante et le talon. Ne déplacez le détalonneur dans le pneu que lorsque le talon s'est détaché de la jante et positionnez ensuite le détalonneur contre le bord externe de la jante (NB : lubrifier pendant cette opération).

10. Mettez le bras de serrage en position de repos.

Placez l’unité de commande mobile en position de travail B.

11. Déplacez la plaque directement sous la roue (4, fig. A).
12. Abaissez le bras de serrage jusqu’à ce que la roue repose sur la plaque.
13. Déplacez la plaque vers l’extérieur jusqu’à ce que le pneu et l’anneau se soient entièrement décollés de la jante.
14. Retirez la jante du bras de serrage.
15. Positionnez le pneu directement sur la plateforme (les anneaux sont orientés vers le bras de serrage).
16. Fixez l’anneau sur le bras de serrage en suivant la procédure décrite à la section « Montage du pneu ».

Attention !
Le pneu n’est pas sécurisé avec l’anneau.
Chaque opération pendant le positionnement ou le montage peut entraîner un décollement ou une chute.

Placez l’unité de commande mobile à la position de travail D.

17. Levez la roue.
18. Mettez le bras de montage en position de travail
19. Positionnez le bras de serrage de sorte que la plaque de détalonnage forme une ligne avec le talon.
20. Tournez le bras de serrage et déplacez le disque vers l’avant jusqu’à ce que le pneu se décolle entièrement de l’anneau.

Attention ! Lorsque le talon se décolle de la jante, la roue tombe. Veillez à ce qu’aucune personne non autorisée ne se trouve à proximité.

11.4.2.1 Roue avec jante démontable 3 parties

1. Mettez le bras de montage en position de repos. Si la jante a été retirée du bras de serrage, replacez-la sur le bras de serrage en suivant la procédure décrite à la section « Montage de la roue ». Si le pneu est équipé d'une valve, positionnez la jante de sorte que l’orifice pour la valve soit positionné en bas (position 6 heures).
2. Lubrifiez les deux talons et la jante en utilisant le savon de montage préconisé par le fabricant.

Placez l’unité de commande mobile à la position de travail B.

3. Placez la plaque de telle manière qu’il vous est possible de poser le pneu dessus.

NB : si le pneu est équipé d'une valve, positionnez la roue de sorte que l’orifice pour la valve soit positionné en bas (position 6 heures).

4. Abaissez ou levez le bras de serrage jusqu’au centre de la jante et du pneu.
5. Déplacez la plaque vers l’avant jusqu’à ce que la jante soit insérée dans le pneu.

Attention ! Si le pneu est équipé d’une valve, enfoncez-la afin de ne pas l’endommager. Déplacez la plaque vers l’avant jusqu’à ce que la jante soit entièrement insérée dans le pneu.

6. Déplacez le bras de serrage contre la face externe et abaissez-le pour le mettre dans sa position de travail, la plaque étant orientée vers la roue.

NB : Si le pneu n’est pas suffisamment inséré sur la jante, déplacez le bras de serrage jusqu’à ce que le talon passe par le disque.

Déplacez le disque détalonneur vers l’avant (tourner avec le bras de serrage) jusqu’à ce qu’il soit entièrement inséré.

7. Placez l’anneau sur la jante et installez-le avec l’anneau de sécurisation à l’aide du disque, comme présenté à la fig. Y.
8. Placez le bras de montage en position de repos et fermez en même temps les bras de serrage. Retenez la roue afin d’éviter qu’elle ne tombe.

   Cette opération peut être très dangereuse.
   Effectuez cette opération manuellement uniquement si vous êtes certain de pouvoir assurer l’équilibre de la roue.
   Pour les pneus lourds et de grande taille, il est nécessaire d’utiliser un dispositif de levage adapté.
9. Déplacez la plaque autour du bras de serrage de la roue à enlever.
10. Retirez la roue.

11.4.2.2 Roues avec jante démontable à segments 5°

1. Mettez le bras de montage en position de repos. Si la jante a été retirée du bras de serrage, replacez-la sur le bras de serrage en suivant la procédure décrite à la section « Montage de la roue ». Si le pneu est équipé d'une valve, positionnez la jante de sorte que l'orifice pour la valve soit positionné en bas (position 6 heures).

2. Lubrifiez les deux talons et la jante en utilisant le savon de montage préconisé par le fabricant.

Placez l'unité de commande mobile à la position de travail B.

4. Abaissez ou levez le bras de serrage jusqu'au centre de la jante et du pneu.
5. Déplacez la plaque vers l'avant jusqu'à ce que la jante soit insérée dans le pneu.
6. Positionnez l'anneau sur la jante (avec l'anneau de sécurisation déjà monté).

NB : Si la jante et l'anneau présentent une fente pour la fixation des dispositifs, veillez à ce qu'ils soient bien alignés.

Placez l'unité de commande mobile en position de travail C.

7. Déplacez le bras de montage vers l'extérieur dans sa position de travail, le disque détalonneur étant orienté vers la roue.

NB : Si l'anneau n'est pas suffisamment inséré sur la jante, déplacez le bras de serrage jusqu'à ce que l'anneau passe par le disque. Faites avancer le disque (avec le bras de serrage) jusqu'à tomber sur le logement du joint torique.

8. Graissez le joint torique et son siège.

Placez l'unité de commande mobile à la position de travail C.

9. Positionnez l'anneau de sécurisation sur la jante à l'aide du disque, comme indiqué à la fig. Y. Mettez le bras de montage dans une position de repos et, en même temps, fermez les bras de serrage.

Retenez la roue afin d'éviter qu'elle ne tombe.

Attention ! Cette opération peut être très dangereuse. Effectuez cette opération manuellement uniquement si vous êtes certain de pouvoir assurer l'équilibre de la roue. Pour les pneus lourds et de grande taille, il est nécessaire d'utiliser un dispositif de levage adapté.

10. Déplacez la plaque autour du bras de serrage de la roue à enlever.
11. Retirez la roue.

Attention !
Débranchez la machine avant toute opération de maintenance.

1. Afin de garantir un fonctionnement optimal du démonte-pneus TW X- 80 T pendant de nombreuses années, il est nécessaire de réaliser les opérations d'entretien décrites ci-dessous.
2. Lubrifiez les pièces suivantes de temps en temps :
   - toutes les pièces mobiles de la machine.
   - surfaces de roulement des bras de montage
3. Graissez le mandrin et son écrou de temps en temps :

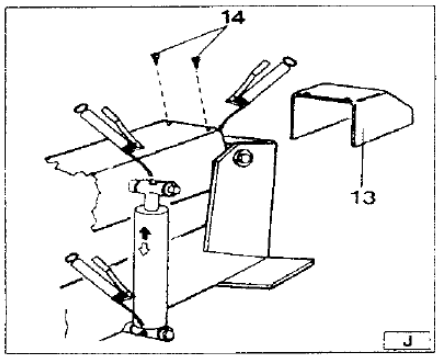

4. NB : Pour atteindre le graisseur, retirez le plastique en enlevant les vis indiquées à la fig. J.
5. Vérifiez le niveau d'huile hydraulique de temps en temps. Utilisez la jauge sous le couvercle du réservoir.
   En cas de besoin faire l'appoint avec le l'huile HP32 par ex.
6. Vérifiez de temps en temps le niveau d'huile dans la boîte de transmission. Si nécessaire, ajoutez de l'huile de transmission SAE 75W 90.

NB : S'il est nécessaire de remplacer l'huile dans la transmission ou le bloc hydraulique, veuillez garder à l'esprit que le carter de transmission et le bloc sont équipés de bouchons de vidange particuliers.

Attention ! Débranchez la machine avant toute opération de maintenance.

12. Tableau de recherche des pannes

Le voyant d'avertissement général s'allume après la mise sous tension de la machine et les commandes ne répondent pas.

La prise n'est pas branchée. Il n'y a pas d'alimentation électrique.
Branchez la prise sur une prise de courant. Restaurez l'alimentation électrique.

Après la mise sous tension, les témoins s'allument, mais le moteur sur le bloc hydraulique ne fonctionne pas.

1) Le disjoncteur thermique pour la protection moteur fonctionne.
1) Appelez le service technique pour déterminer la panne et remettre la machine en état.

Si malgré les indications données ci-dessus, le démonte-pneus ne fonctionne pas correctement, il est nécessaire d'appeler le service technique.

13. Schéma pneumatique :

Le démonte-pneus TW X-60 T est équipé d'une fourche (1, fig. A) positionnée volontairement à cet endroit pour permettre le déplacement de la machine.

Suivez les étapes suivantes :

1. Abaissez entièrement le bras de maintien (2, fig. A).
2. Fermez entièrement les griffes de serrage (3, fig. A).
3. Rapprochez le plateau coulissant (4, fig. A) du bras de maintien.
4. Passez la fourche du chariot dans l'élingue (au moins 60 mm de large et suffisamment longue pour placer le crochet de l'élingue au-dessus du démonte-pneus).
   L'anneau spécial vous permet de relier les 2 extrémités de l'élingue. Levez la machine avec un chariot suffisamment puissant.

14. Entreposage

Si la machine doit être entreposée pendant plus de 4 mois, il est impératif :

1. de fermer les griffes de serrage, d'abaisser le bras de serrage et d'abaisser la tête de montage dans sa position active.
2. de débrancher la machine.
3. de graisser toutes les pièces qui pourraient dessécher et être endommagées.
   - le dispositif de serrage
   - la fente du bras de montage
   - les patins du chariot
   - la tête de montage

   Videz le réservoir d'huile / liquide hydraulique et emballez la machine dans un film de protection afin d'éviter le dépôt de poussière sur les pièces.

   Si la machine doit être réutilisée après une longue période : remplissez le réservoir d'huile.

   Avec une vis, appuyez sur la pointe au centre des valves électroniques du bloc hydraulique (voir fig. X) afin de déverrouiller manuellement les valves électroniques car celles-ci pourraient être bloquées après une longue période d'inactivité.

   Rebranchez la machine.

15. Mise au rebut de la machine

Lorsque vous ne pouvez plus utiliser la machine, elle doit être mise au rebut. Débranchez d'abord toutes les sources électriques.

Ces éléments font partie de la catégorie des déchets spéciaux et doivent donc être éliminés conformément à la législation en vigueur.

16. Annexes

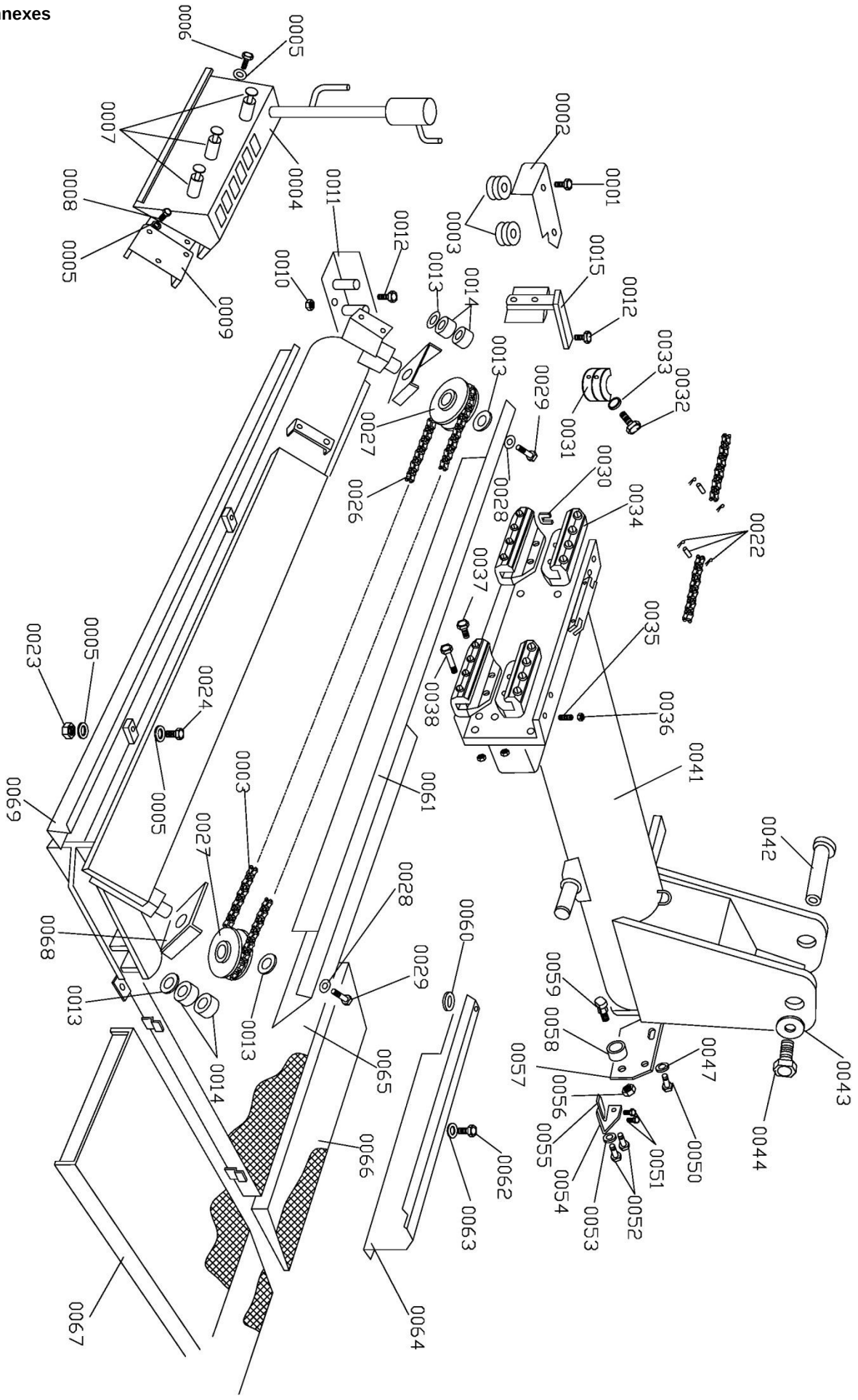
0001
0002
0003
0004
0005
0006
0007
0008
0009
0010
0011
0012
0013
0014
0015
0022
0023
0024
0026
0027
0028
0029
0030
0031
0032
0033
0034
0035
0036
0037
0038
0041
0042
0043
0044
0047
0050
0051
0052
0053
0054
0055
0056
0057
0058
0059
0060
0061
0062
0063
0064
0065
0066
0067
0068
0069

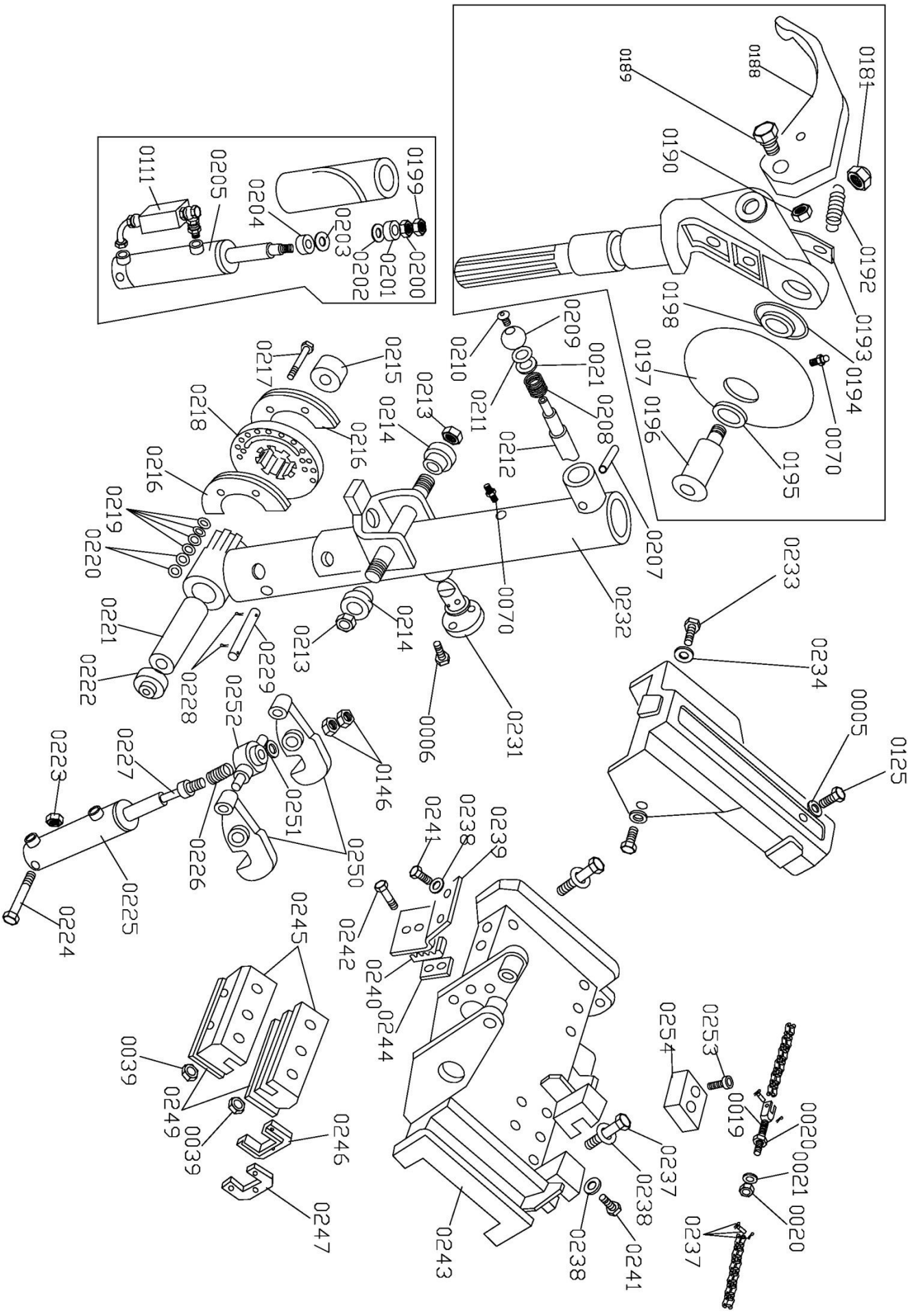
0181
0188
0189
0190
0192
0193
0194
0195
0196
0197
0198
0070
0199
0200
0201
0202
0203
0204
0205
0111
0209
0210
0211
0021
0208
0212
0207
0232
0070
0213
0214
0215
0216
0217
0218
0219
0220
0221
0222
0228
0229
0231
0006
0233
0234
0005
0125
0146
0250
0251
0252
0226
0227
0223
0224
0225
0241
0238
0239
0242
0240
0244
0245
0039
0249
0246
0247
0243
0237
0254
0253
0019
0020

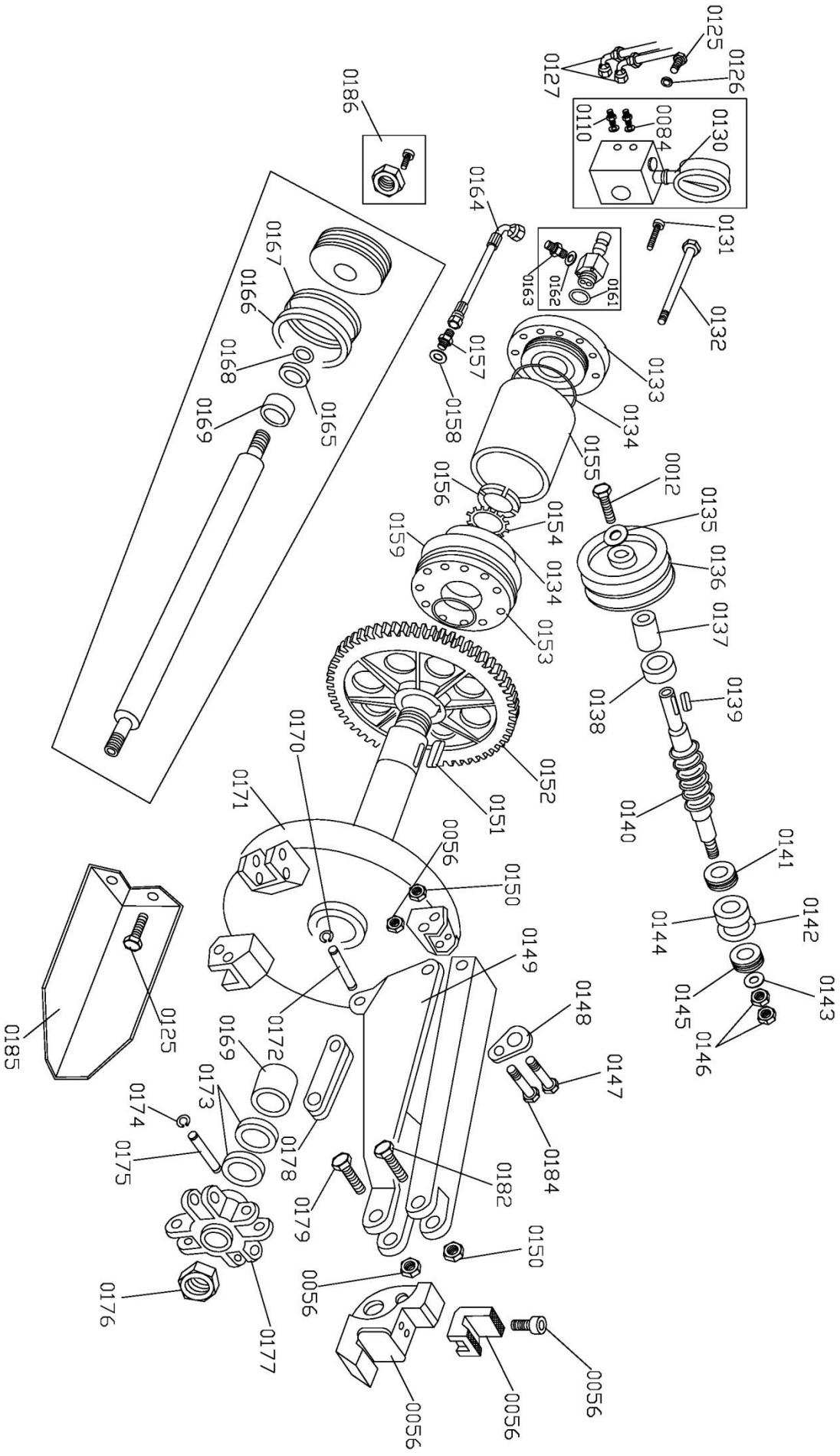
0125
0126
0127
0110
0084
0130
0131
0132
0161
0162
0163
0164
0186
0167
0166
0168
0165
0169
0157
0158
0133
0134
0155
0156
0154
0159
0134
0153
0012
0135
0136
0137
0138
0139
0140
0141
0142
0143
0144
0145
0146
0152
0151
0170
0171
0056
0150
0149
0148
0147
0184
0182
0179
0150
0056
0056
0056
0056
0172
0169
0173
0174
0175
0178
0176
0177
0185
0125

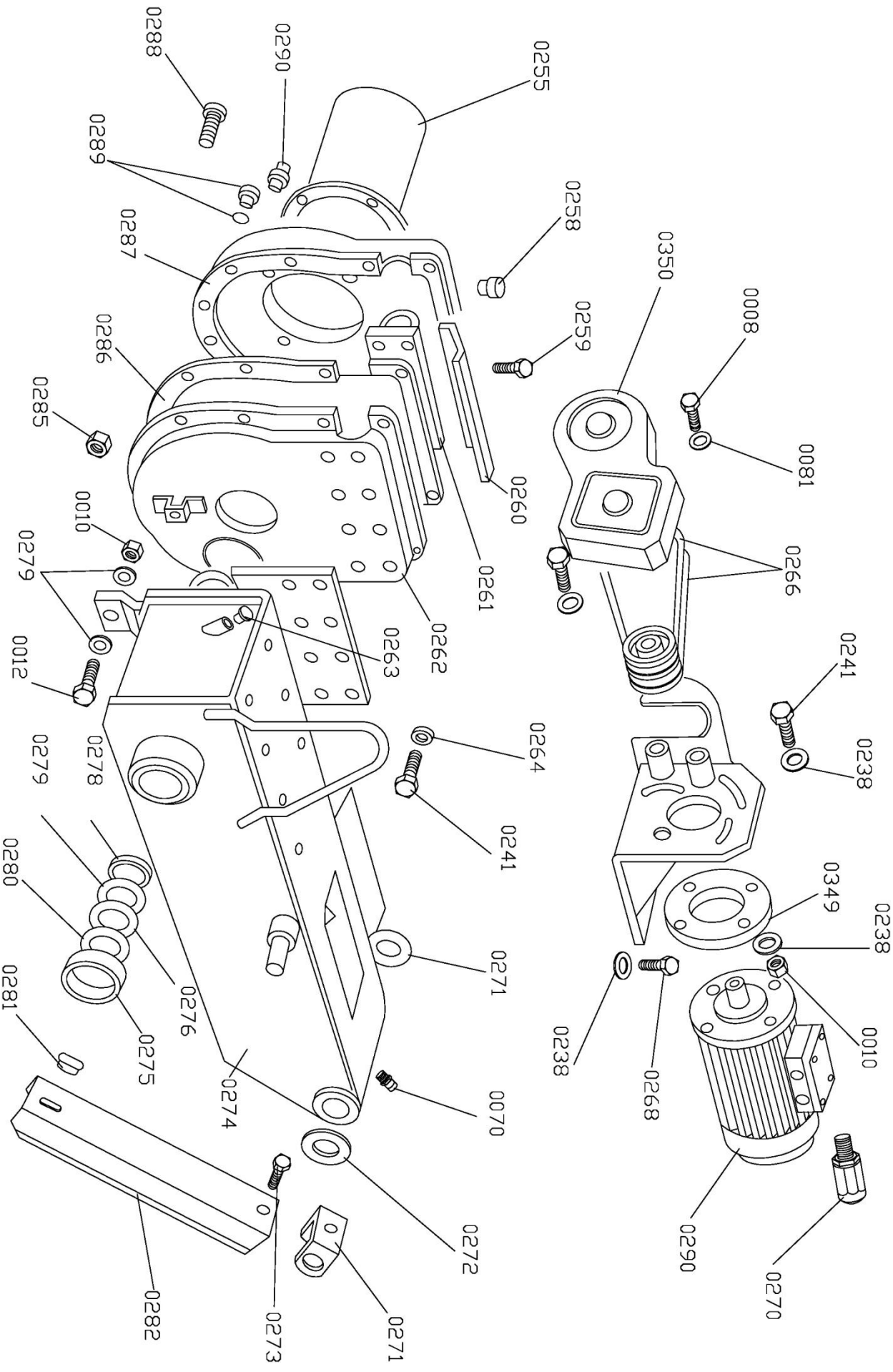
0288
0290
0255
0289
0258
0287
0350
0259
0008
0286
0285
0081
0260
0010
0279
0266
0261
0263
0262
0012
0241
0264
0238
0279
0278
0241
0280
0349
0238
0271
0276
0281
0275
0238
0268
0010
0274
0070
0272
0290
0270
0282
0273
0271

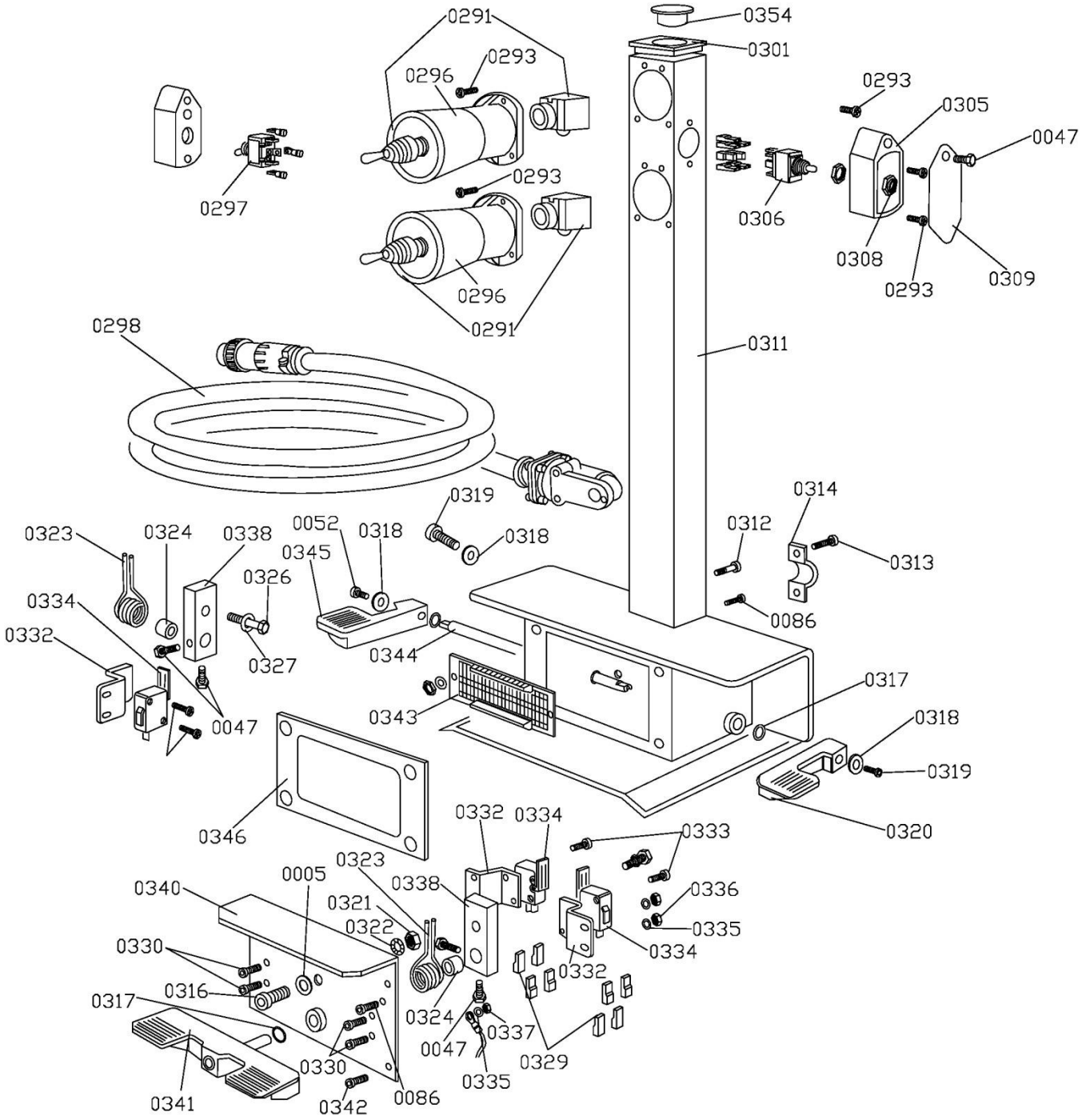
0291
0293
0296
0297
0293
0296
0291
0354
0301
0293
0305
0047
0306
0308
0293
0309
0298
0311
0319
0314
0323
0324
0338
0052
0318
0318
0312
0313
0345
0326
0334
0332
0327
0344
0086
0047
0343
0317
0318
0319
0346
0320
0332
0334
0333
0323
0005
0338
0336
0340
0321
0322
0335
0330
0334
0332
0316
0317
0324
0337
0047
0329
0330
0335
0341
0342
0086

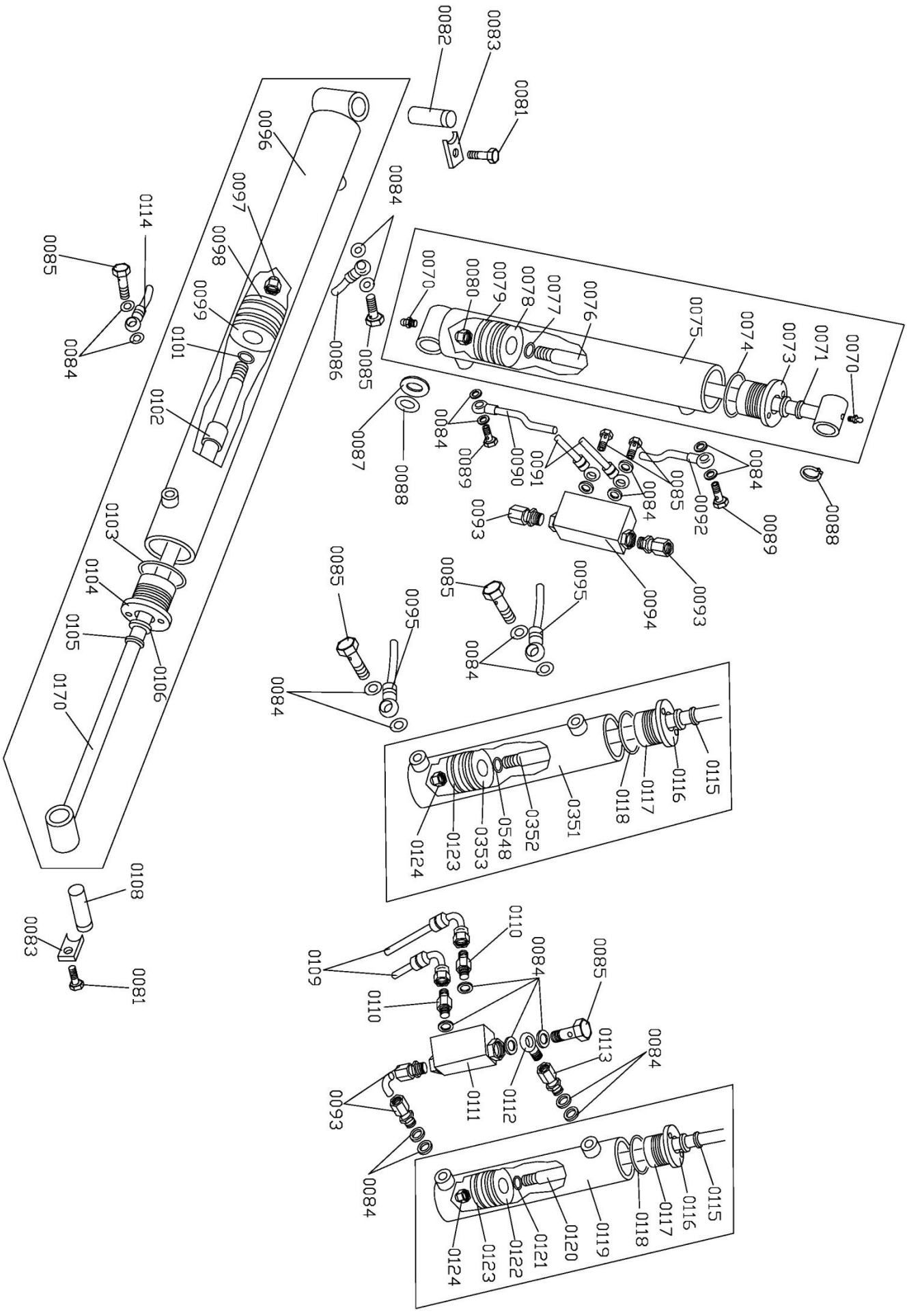
0082
0083
0081
0096
0097
0098
0099
0101
0102
0114
0085
0084
0086
0084
0085
0087
0088
0070
0080
0079
0078
0077
0076
0075
0074
0073
0071
0070
0088
0084
0089
0092
0085
0084
0091
0090
0089
0084
0093
0094
0093
0085
0095
0084
0085
0095
0084
0115
0116
0117
0118
0351
0352
0353
0548
0123
0124
0108
0083
0081
0109
0110
0110
0084
0085
0113
0084
0111
0112
0093
0084
0115
0116
0117
0118
0119
0120
0121
0122
0123
0124
0103
0104
0105
0106
0170

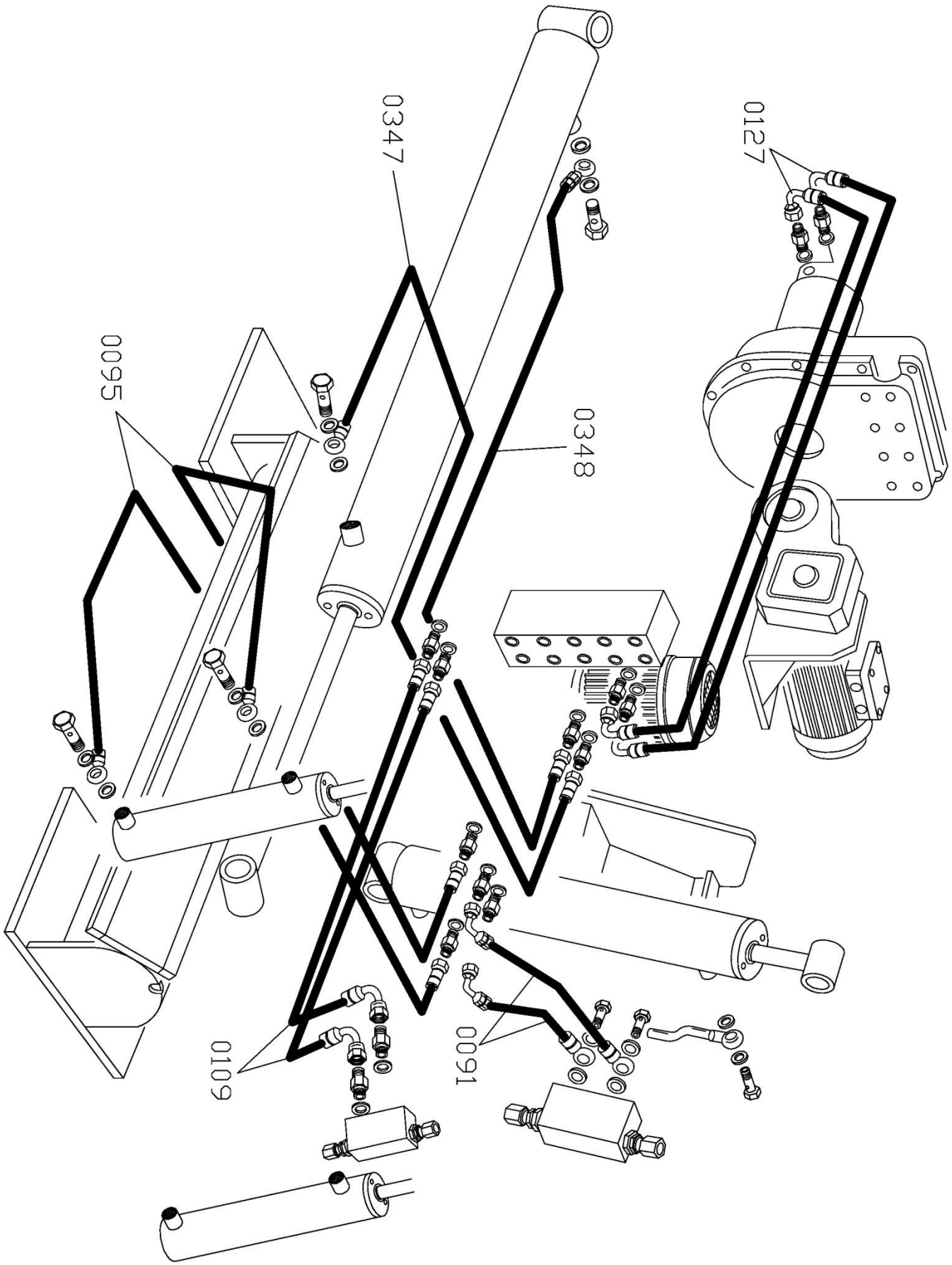
0347
0127
0095
0348
0109
0091

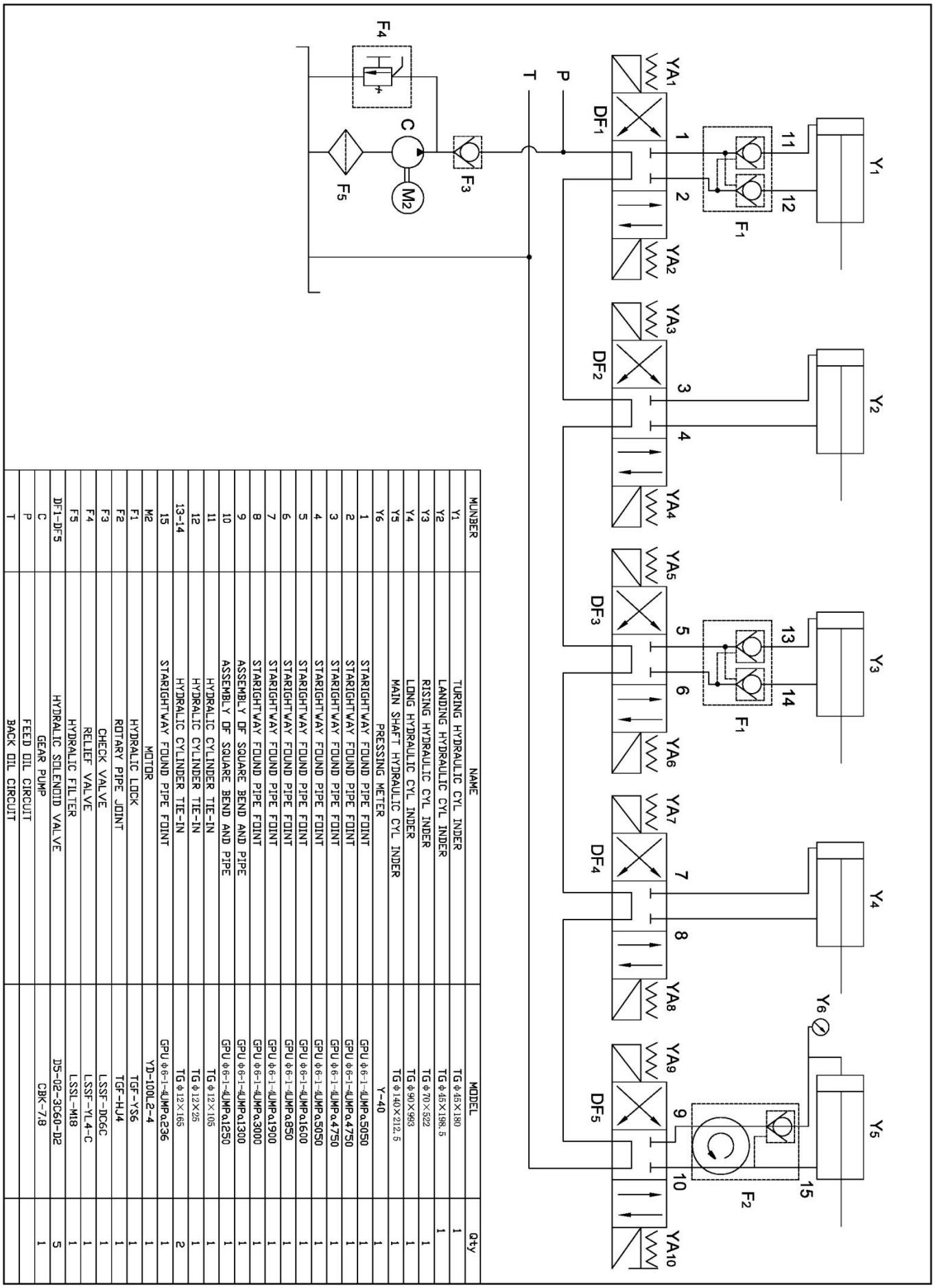

MUNBER	NAME	MODEL	Qty
Y1	TURING HYDRAULIC CYL INDER	TG φ45×180	1
Y2	LANDING HYDRAULIC CYL INDER	TG φ45×198.5	1
Y3	RISING HYDRAULIC CYL INDER	TG φ70×522	1
Y4	LONG HYDRAULIC CYL INDER	TG φ90×983	1
Y5	MAIN SHAFT HYDRAULIC CYL INDER	TG φ140×212.5	1
Y6	PRESSING METER	Y-40	1
1	STARIGHTWAY FOUND PIPE FOINT	GPU φ6-1-4UMPa5050	1
2	STARIGHTWAY FOUND PIPE FOINT	GPU φ6-1-4UMPa4750	1
3	STARIGHTWAY FOUND PIPE FOINT	GPU φ6-1-4UMPa4750	1
4	STARIGHTWAY FOUND PIPE FOINT	GPU φ6-1-4UMPa5050	1
5	STARIGHTWAY FOUND PIPE FOINT	GPU φ6-1-4UMPa1600	1
6	STARIGHTWAY FOUND PIPE FOINT	GPU φ6-1-4UMPa850	1
7	STARIGHTWAY FOUND PIPE FOINT	GPU φ6-1-4UMPa1900	1
8	STARIGHTWAY FOUND PIPE FOINT	GPU φ6-1-4UMPa3000	1
9	ASSEMBLY OF SQUARE BEND AND PIPE	GPU φ6-1-4UMPa1300	1
10	ASSEMBLY OF SQUARE BEND AND PIPE	GPU φ6-1-4UMPa1250	1
11	HYDRALIC CYLINDER TIE-IN	TG φ12×105	1
12	HYDRALIC CYLINDER TIE-IN	TG φ12×25	1
13-14	HYDRALIC CYLINDER TIE-IN	TG φ12×165	2
15	STARIGHTWAY FOUND PIPE FOINT	GPU φ6-1-4UMPa236	1
M2	MOTOR	YD-100L2-4	1
F1	HYDRALIC LOCK	TGF-YS6	1
F2	ROTARY PIPE JOINT	TGF-HJ4	1
F3	CHECK VALVE	LSSF-DC6C	1
F4	RELIEF VALVE	LSSF-YL4-C	1
F5	HYDRALIC FILTER	LSSL-M1B	1
DF1-DF5	HYDRALIC SOLENOID VALVE	D5-02-3C60-D2	5
C	GEAR PUMP	CBK-7.8	1
P	FEED OIL CIRCUIT		
T	BACK OIL CIRCUIT		

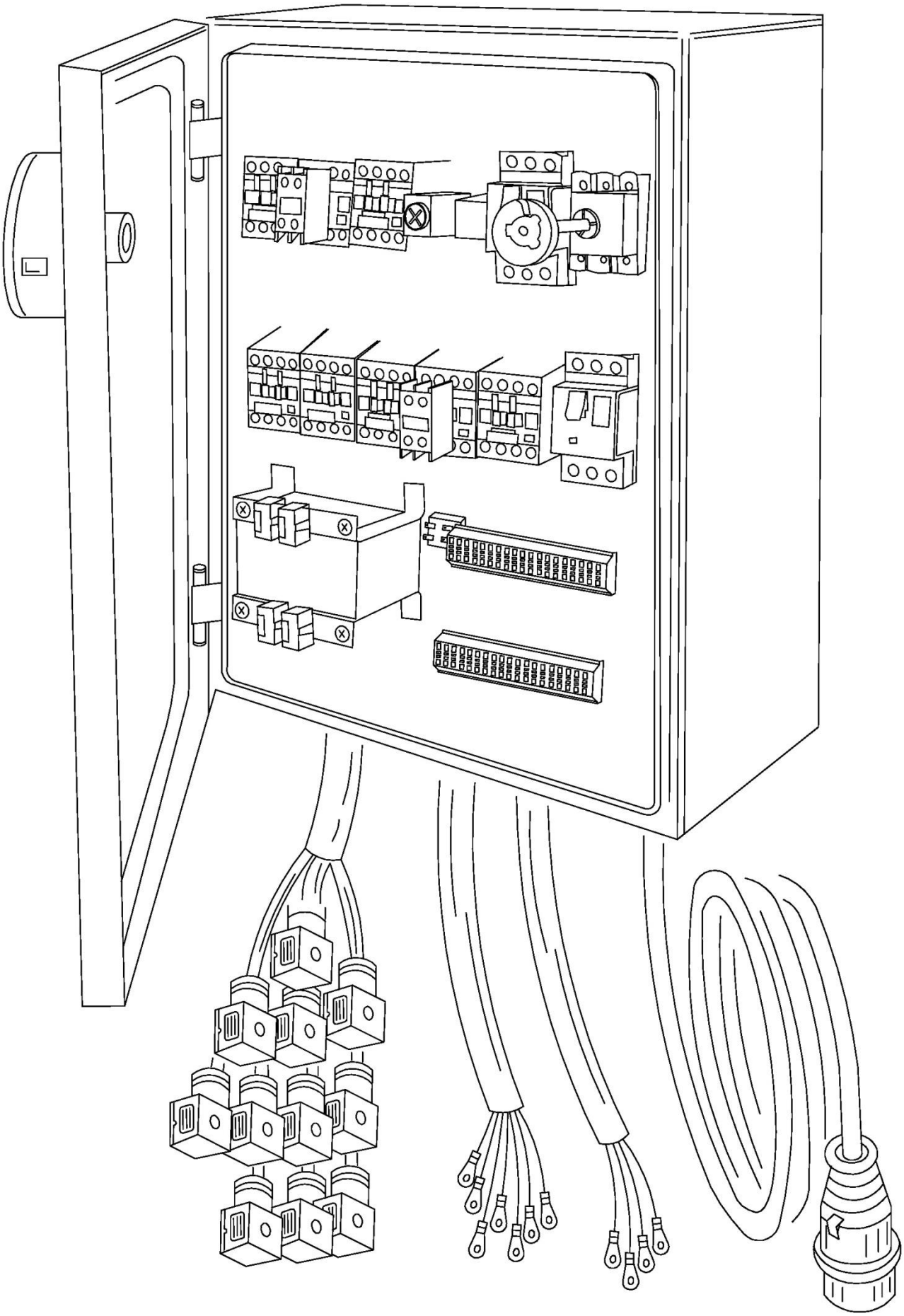

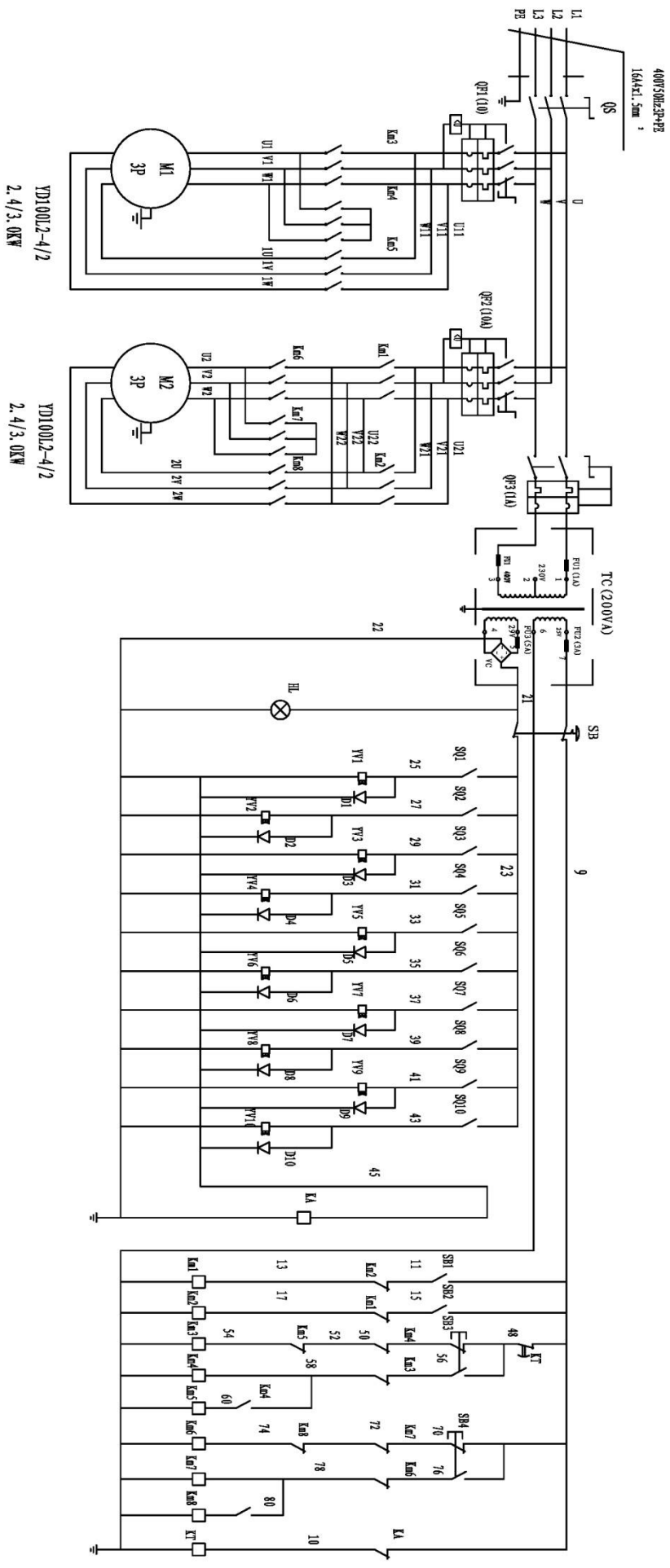
400V50Hz3P+PE
16A4x1.5mm²
QS
QF1(10)
QF2(10A)
QF3(1A)
M1
3P
M2
3P
YD100L2-4/2
2.4/3.0KW
YD100L2-4/2
2.4/3.0KW
TC(200VA)
HL
SB
KA
KT

1	Lifting lug	2	Oil Hole
3	Lifting arm	4	Screw
5	Spindle	6	Spindle sleeve
7	Spindle sleeve	8	Spindle
9	Washer	10	Washer
11	Screw M14x25	12	Guide rail
13	Cover	14	Spring Ø 24
15	Spindle	16	Screw M10x25
17	Washer Ø10	18	Washer Ø10
19	Support	20	Screw M10x20
21	Tool holder		
101	Screw	102	Hook
103	Spring	104	
105	Nut	106	Disc
107	Screw bolt	108	Pressure pad
109	Pin Ø60	110	Nut
111	Pin Ø6	112	Pin Ø10
113	Pin Ø8	114	Spring
115	Pin	116	Connector
117	Pin	118	Touch Head
119	Nut	120	Pin
121	Nut	122	Spring
123	Pipe	124	Steal
125	Screw M6x35	126	Spring
127	Arm	128	Wheel
129	Pin Ø4x45	130	Pipe
131	Plug	132	Spring
133	Plug	134	Screw M8x25
135	Spring	136	Plug
137	Screw M8x110	138	Tool Head
139	Screw M8x40	140	Screw M6x25
141	Screw M18x50	142	Mounting-Demounting
143	Nut M16	144	Screw M16x70
145	Wheel	146	Drawing
147	Tang	148	Screw M10x85
149	Washer	150	Screw M10x85
151	Spindle	152	Screw M10x25
153	Tool module		
201	Cylinder tube	202	Pressure gauge
203	O-ring	204	Seal
205	Piston	206	Screw
207	Screw	208	Block
209	Claws	210	Nut
211	Nut	212	Screw

213	Support	214	Nut
215	Sping	216	Pin
217	Block	218	Support
219	Metal sheet	220	Screw
221	Screw	222	Spindle
223	Screw	224	Chain
225	Washer	226	Nut
227	Washer	228	Felt
229	Cylinder shaft	230	Nylon ring
231	Front flange	232	O-ring
233	O-ring	234	Gasket
235	O-ring	236	Nut
237	Back flange	238	Screw
239	Screw	240	Screw
241	Screw	242	Gasket
243	Screw	244	Valve complete
245	Screw	246	Valve shaft
247	Valve	248	Oil pipe
249	Screw cover	250	Seal
251	O-ring	252	Seal
253	Nut	254	Gasket
255	Screw		
301	Moteur	302	Motor socket
303	Motor belet wheel	304	Belt cover
305	Helical belt wheel	306	Support shield
307	Washer 8x7	308	Pin
309	Socket	310	Helical gear (ring)
311	Helical gear (ring)	312	Cover of cylinder
313	Piston	314	Wheel
315	Washer	316	Ring
317	Washer	318	Belt
319	Screw M10x30	320	Screw M10x35
321	Washer Ø6	322	Nut Ø6
323	Washer Ø8	324	Washer ring
325	Screw M10x20	326	Screw M8x20
327	Screw M10x30	328	Bearing
329	Hall Bearing	330	Washer ring
331	Nut	332	Pin
401	Oil tank	402	Gasket
403	Scaleboard	404	Screw
405	Screw	406	Gasket
407	Fillter	408	Screw
409	Gear box pump	410	Oil block
411	Valve	412	Screw

413	Connect flange	414	Connector
415	Moteur	416	Oil fillter
417	Oil piston	418	Capped end
419	O-ring	420	Oil block
421	Pin	422	Screw
423	Electric valves	424	Connect screw
425	Screw	426	Screw
427	Oil block fitting		
501	Main pipe	502	Main pipe
503	Long pipe	504	Long pipe
505	Lift pipe	506	Lift pipe
507	Screw	521	Piston
522	Ring Ø20x2.4	523	Stem
524	Pin	525	Seal
526	Ring	527	Cover
528	Ring	529	Pipe
530	Pipe	531	TW-Seal
532	Screw M18	533	Pin
534	Spindle	535	Valve
536	Lock	537	Pipe Ø12
538	Connector	539	Ring
540	Seal	541	Washer
542	Valve Ø12	543	Screw
544	Screw	545	Cover
546	Lubricator		
601	Switch cover	602	Screw
603	Four position switch	604	Emergency switch
605	Screw	606	Slamping switch
607	Washer	608	Emergency switch washer
609	Protection ring	610	Protection cover
611	Screw	612	Screw
613	Screw	614	Washer
615	Box	616	Control unit
617	Main wires	618	Plug
619	Terminal block	620	Seals
621	Screw	622	Foot pedal iron
623	Microswitch	624	Spring
625	Screw	626	Screw cap
627	Shaft	628	Screw cap
629	Bracket	630	Foot pedal plate
631	Screw	632	Screw
633	Screw	634	Foot pedal board
635	Connection wires	636	Screw
637	Washer	638	Screw cap

© Twin Busch GmbH

701	Bead holding device for alloy rims	702	Tyre lever
703	Bead guide lever	704	Lubricating pump
801	Electric box	802	Contactor
803	Main switch	804	Safety switch
805	Main switch	806	Pilot lamp
807	Lock	808	Socket for solenoid
809	Bridge rectifier	810	Fuse bag
811	Transformer		
3001	Mounting head assy	3002	Complete long cylinder
3003	Complete short cylinder	3008	Set of YD gaskets for cylinder Ø95
3009	Set of YD gaskets for cylinder Ø50	3010	Roll with screw and nut
3011	Latch assy. For mounting tool		

DEMANDE DE GARANTIE

Toute demande doit être adressée au service technique TWINBUSCH® en retournant le formulaire de demande de prise en charge, accompagné des éléments demandés.

Notre service technique peut être amené à demander des photographies complémentaires de l'installation ainsi que des pièces défectueuses.

Toute action ou intervention sur l'équipement durant la période couverte par la garantie doit être accordée par le service technique TWINBUSCH®.

Les réparations peuvent nécessiter l'intervention d'un technicien TWINBUSCH® ou d'un prestataire de services. Les frais de déplacement et d'intervention seront refacturés à l'utilisateur de l'équipement s'il est constaté que le disfonctionnement résulte d'une erreur de montage ou d'une utilisation non conforme.

Toute intervention d'un prestataire de services mandaté par TWINBUSCH® ne doit consister qu'à solutionner le problème pour lequel il est mandaté. En aucun cas le prestataire ne devra effectuer d'autres travaux. A défaut, ces travaux supplémentaires seront refacturés à l'utilisateur de l'équipement.

Les réparations dans le cadre de la garantie sur les équipements installés par les soins de l'utilisateur ou d'une tierce personne ne peuvent prétendre à être effectuées par un prestataire de services.

6, Rue Louis Armand – 67620 SOUFFLENHEIM
Tél : 00 33 - (0)3 88 94 35 38
Mél : sav@twinbusch.fr

DEMANDE DE PRISE EN CHARGE – SAV

SOCIETE – Nom du client

N° de Facture :

Raison sociale - Nom :

Responsable :

N° Tél :

EQUIPEMENT

Désignation :

Référence :

Installation effectuée par :

Le :

Défaut constaté :

Toute demande devra être accompagnée de :

- Photo de la plaque d'identification de l'appareil
- Photo globale de l'installation
- Photos des pièces défectueuses

Sous réserve de fautes de frappe, erreurs et modifications techniques. © Twin Busch GmbH

Certificat de conformité - CE

CE

TWIN BUSCH® GERMANY

La Société

Twin Busch GmbH | Amperestr. 1 | D-64625 Bensheim

déclare que le **Machine de montage des pneus**

TW X-00 T, TW X-60T, TW X-80 T

(TW 2900, TW 2960, TW 2980)

Numéro de série :

dans les configurations mises en circulation, répond aux exigences en matière de sécurité et de protection de la santé énumérées dans les directives CE en vigueur énoncées ci-dessous :

Directive(s) CE :

2006/42/EC Partie mécanique

Normes et directives harmonisées appliquées

EN 60204-1 : 2006+A1:2009 Sécurité – Equipement électrique des machines

Attestation CE de type

CE-C-0928-11-66-03-2B

Date de délivrance : 09.10.2013
Lieu de délivrance : London
Données techniques n° : TF-C-0928-11-66-03-2A

Organisme de certification : CCQS UK Ltd.,
Level 7, Westgate House, Westgate Road,
London W5 1YY UK
Organisme certificateur: 1105

Toute utilisation non conforme à l'usage prévu ou opération de montage, assemblage ou transformation sans notre accord préalable, annule la validité de la présente déclaration.

Personne habilitée à l'élaboration de la documentation technique : Michael Glade (voir signature ci-dessous)

TWIN BUSCH® GERMANY
TWIN BUSCH GmbH
Amperestr. 1 · 64625 Bensheim
Tel. 06251 / 70585-0 · Fax: 70585-29

Signature autorisée :
Bensheim, 08.12.14

Michael Glade
Qualitätsmanagement

Twin Busch GmbH | Amperestraße 1 | D-64625 Bensheim
Tel.: +49 (0) 6251-70585-0 | Fax: +49 (0) 6251-70585-29 | info@twinbusch.de