# Equilibradora de ruedas de camión

## Número de artículo: TW F-50 T

400 V | 13“-24“

### *Descripción del producto*

Equilibradora para neumático de camiones ligeros y pesados. Para un trabajo profesional. Equipada con un elevador neumático para las grandes y pesadas ruedas.
Con freno de pedal.

### *Características principales*

- 1ª calidad de fabricación con certificado CE de conformidad
- Fabricado según ISO 9001
- Gran pantalla doble de leds
- Medición automática y con frenada del giro de la rueda
- Diferentes programas disponibles, calibrado estático y dinámico y programas especiales para llantas de aluminio
- Calibración incorporada y con programa de auto diagnóstico
- Entrada de datos rápida y fácil a través del teclado
- Sujeción especial de gran resistencia para ruedas de camiones
- Soportes en la propia máquina para los conos de centrado y el medidor

### *Accesorios incluidos*

- Equilibradora de ruedas
- Conos de centrado (4 uds), calibrador de llantas, alicates para contrapesas
- Tuerca de apriete rápido con cubierta de protección para llantas de aleación
- Contrapesa para calibración
- Manual de instalación y uso Certificado CE de conformidad

YouTube ¡Video del producto!

¡Consulte a nuestro encargado de la toma de decisiones técnicas (en la página 48) antes de comprar su (s) máquina (s) de equilibrador de neumáticos!

## Detalles

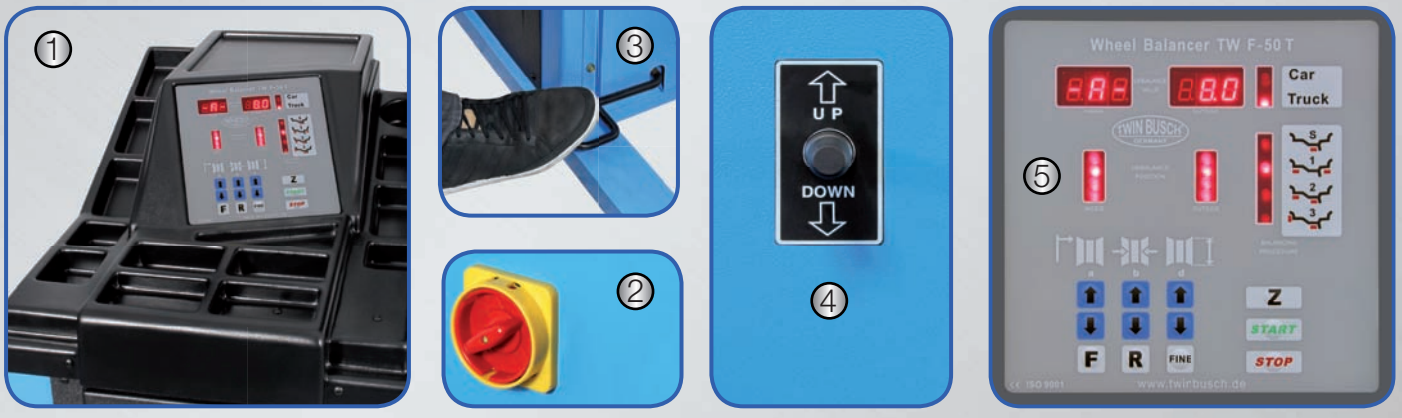


(1) 13 compartimentos para las contrapesas (2) Interruptor On/Off (3) Freno de pie (4) Control de joystick practico
(5) Entrada rápida de datos mediante el teclado

## Dimensiones | Datos técnicos | Descripción general de los accesorios

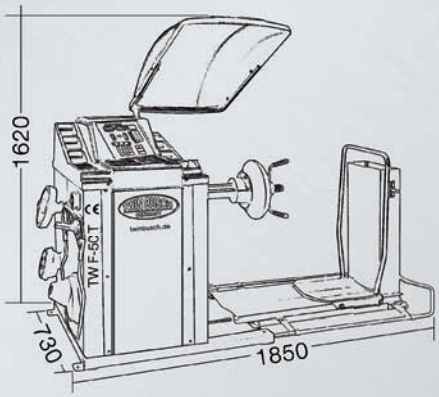

Amplia gama de accesorios

| Datos técnicos: TW F-50 T | |
|---|---|
| Ancho de llanta | 1,5“ hasta 20“ |
| Ø Diámetro de llanta | 13“ hasta 24“ |
| Peso de la rueda máx. | 165 kg |
| Tiempo de medición | 8 seg |
| Voltaje | 400V/trifásico |
| Nivel de ruido | < 70 dB |
| Peso (aprox.) | 293 kg |