Paso 1

Desembale ambos paquetes y compruebe que no falte ninguna pieza del contenido.
Monte los pies (B) en la base del armario.

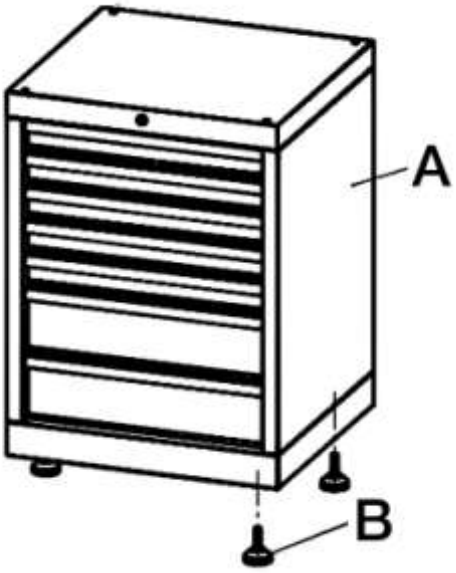

A continuación, extraiga los tres cajones superiores:
Para ello, presione el seguro del riel derecho hacia abajo y el izquierdo hacia arriba.
Ahora puede retirar los cajones.

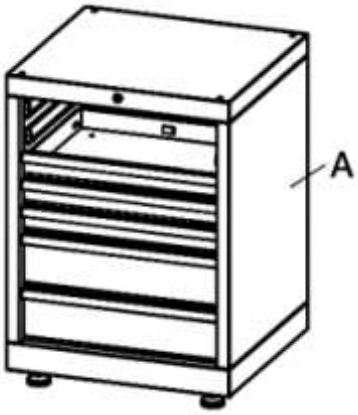

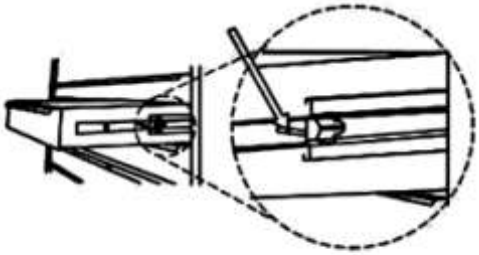

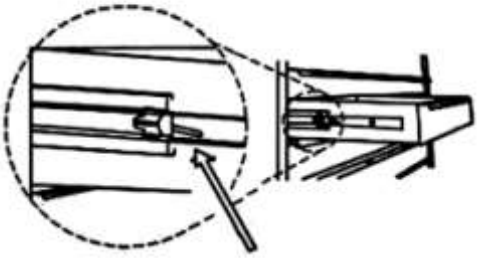

Paso 2

Coloque los dos armarios uno junto al otro y ponga el tablero de madera (C) encima. Fije el tablero con los *tornillos AA* (de abajo hacia arriba).

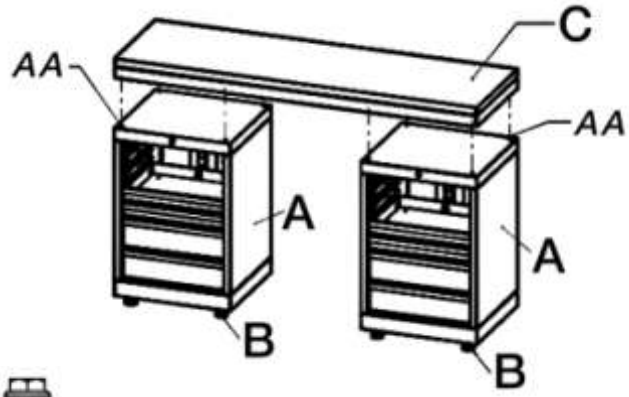

Tornillo AA

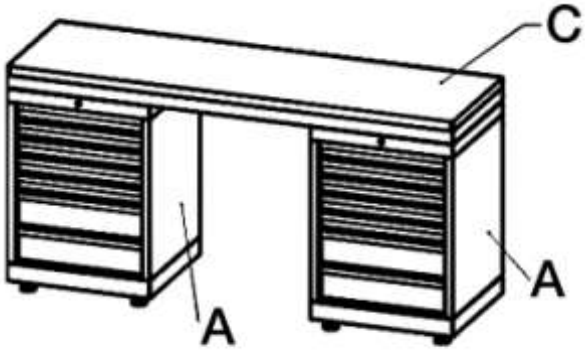

Paso 3

Monte ahora los rieles (D) en el lado trasero de los armarios. (¡Déjelos flojos, no los apriete!).

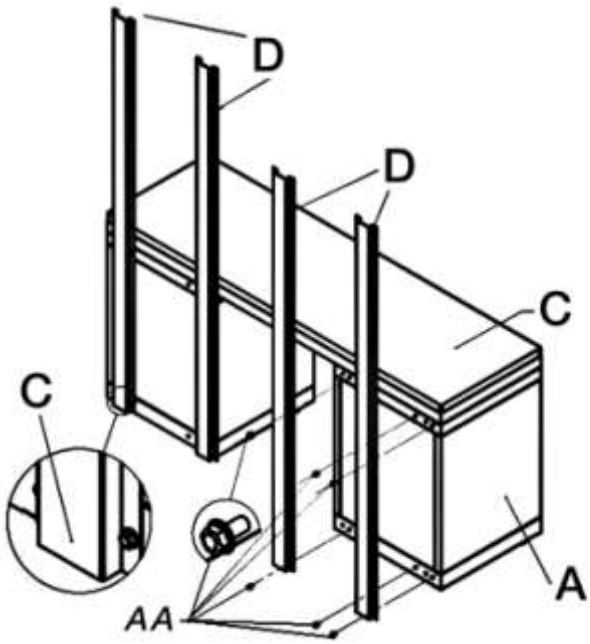

Paso 4

Fije el panel de herramientas (E) en los rieles (no lo apriete todavía tampoco).

Tornillo AA

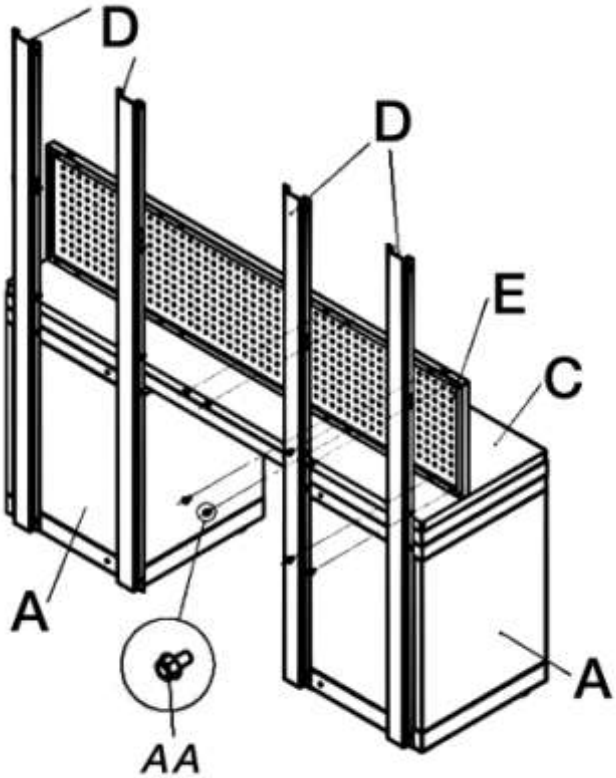

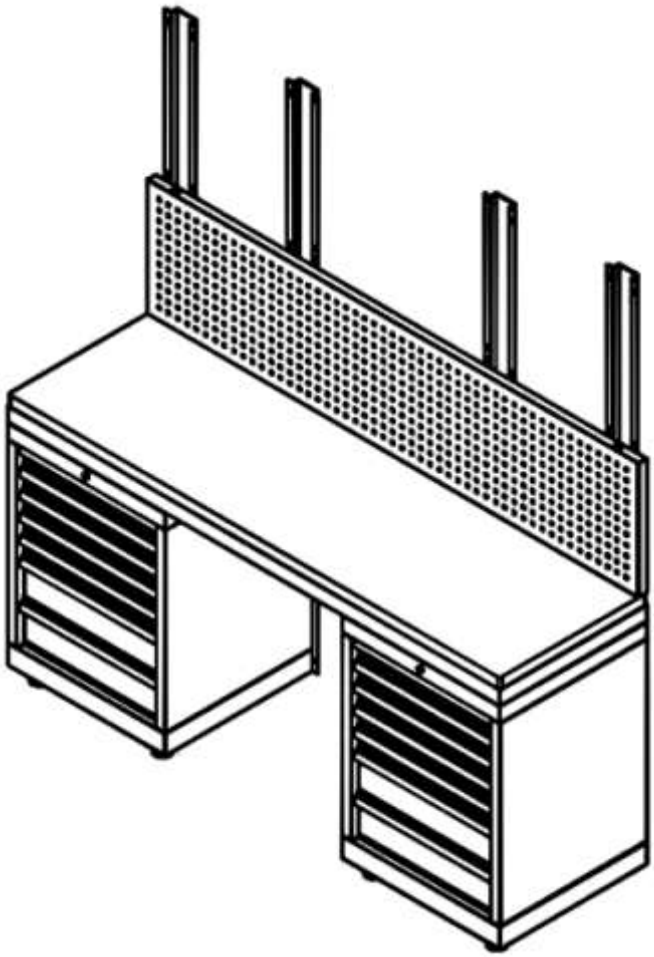

Paso 5

Monte ahora los armarios suspendidos en los rieles.

Tornillo AA

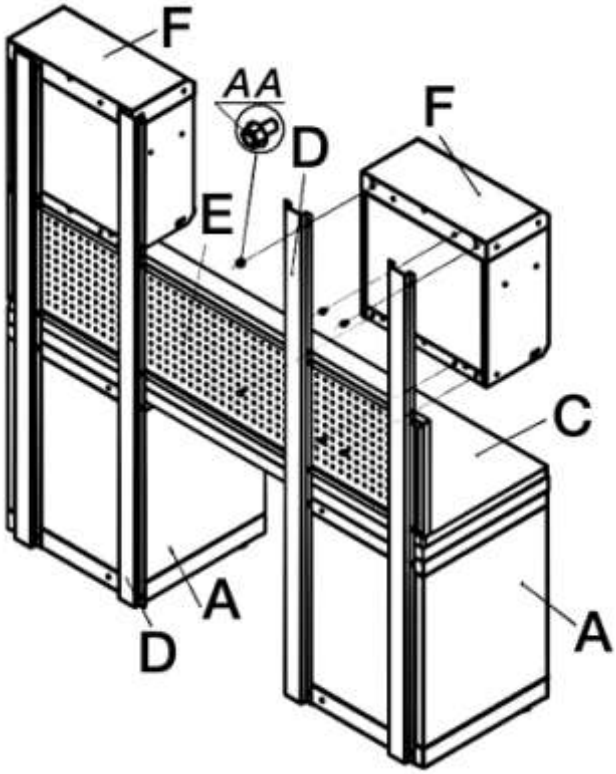

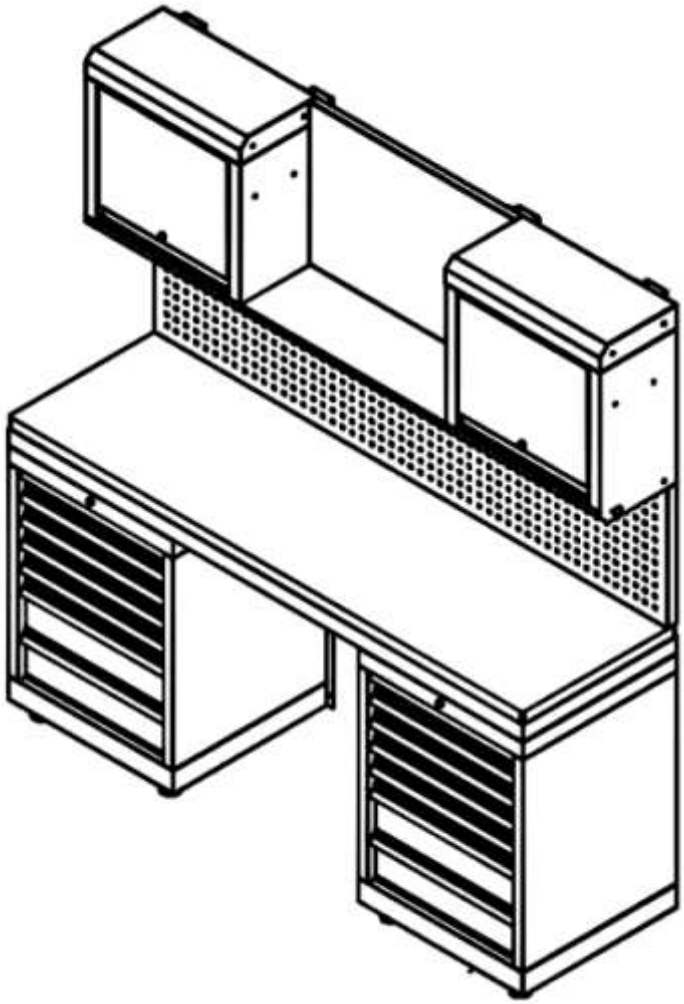

Paso 6

Desempaque ahora G1-3 y monte el tablero entre los armarios suspendidos.

-> ¡Apriete todos tornillos! <-

Tornillo AA

Tornillo BB

Tuerca BB

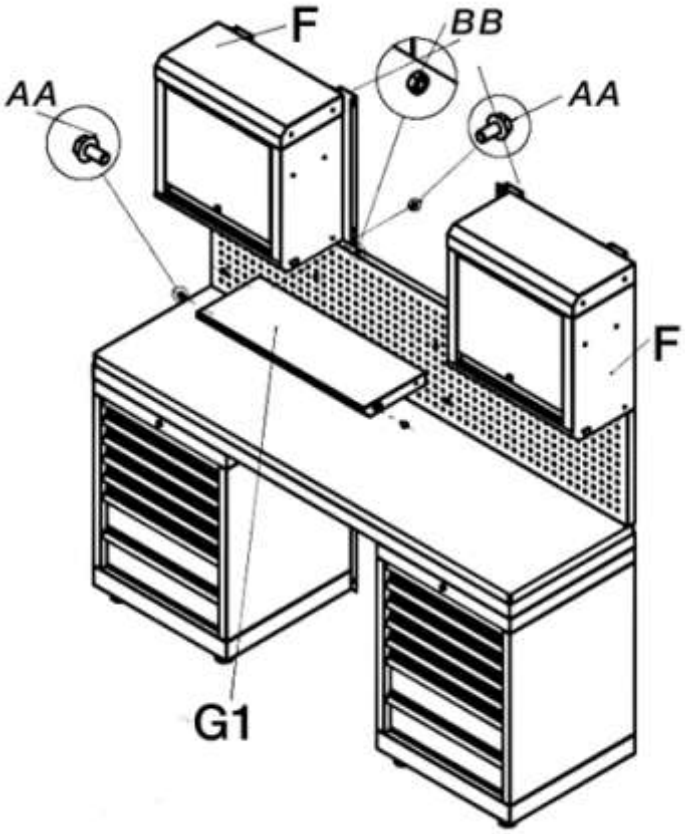

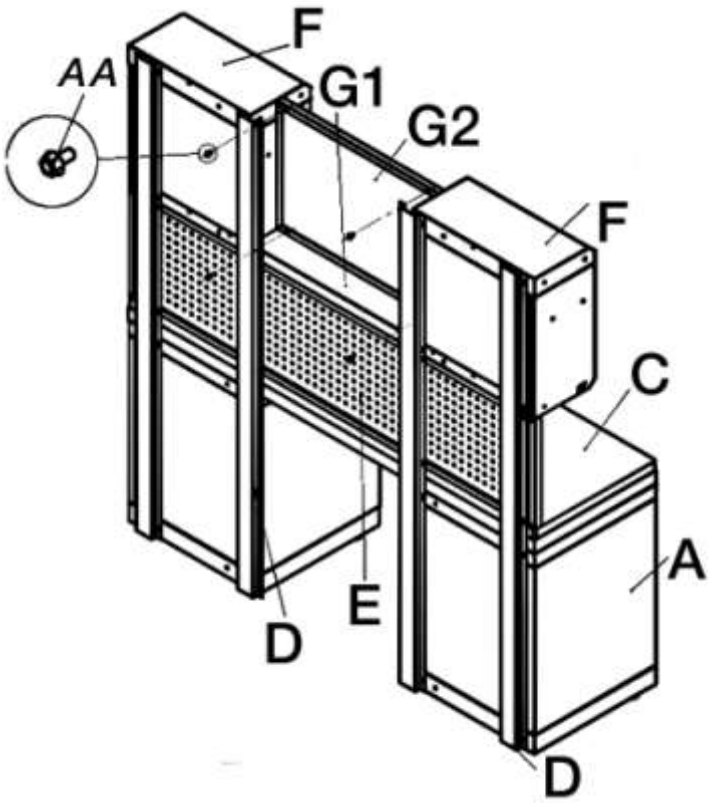

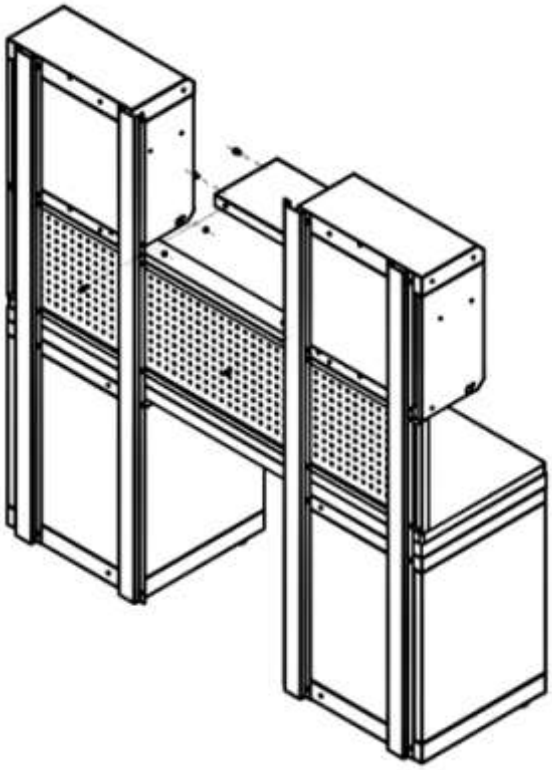

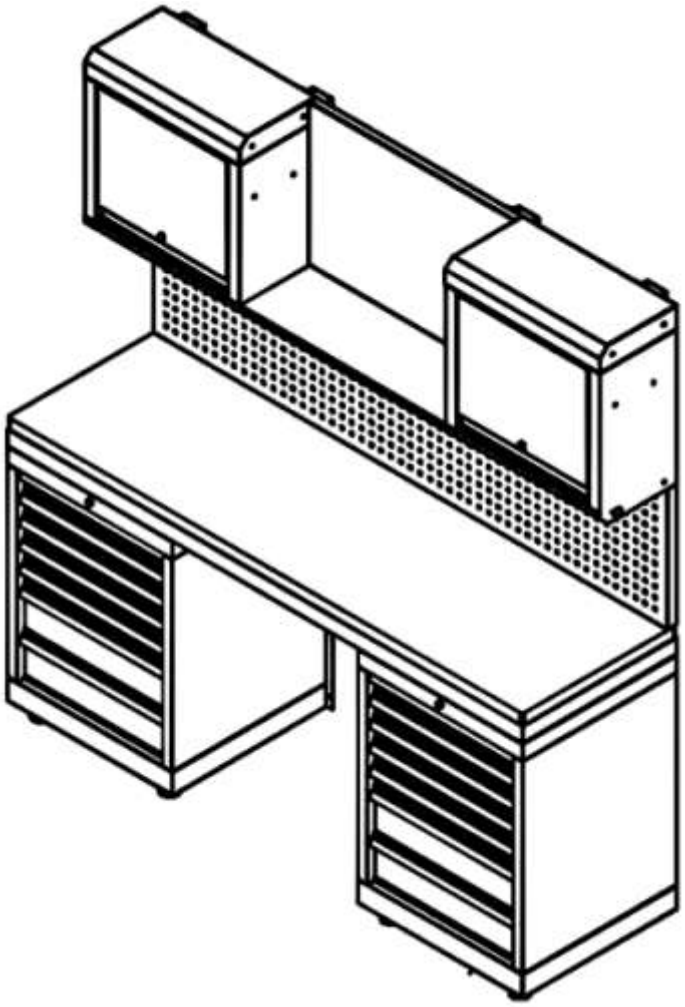

Paso 7

Desembale H.

Monte las ruedas en H.

Tornillo AA

Tuerca CC

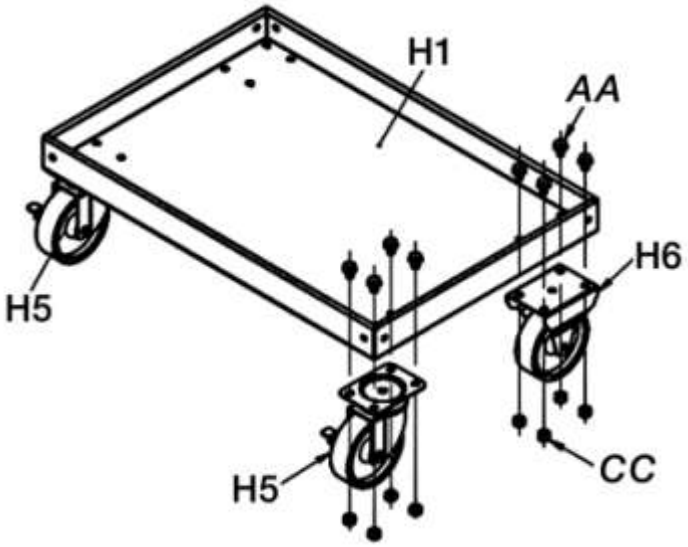

Monte ahora los soportes en las esquinas de H.

No los apriete todavía.

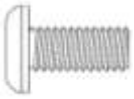

Tornillo EE

Tuerca FF

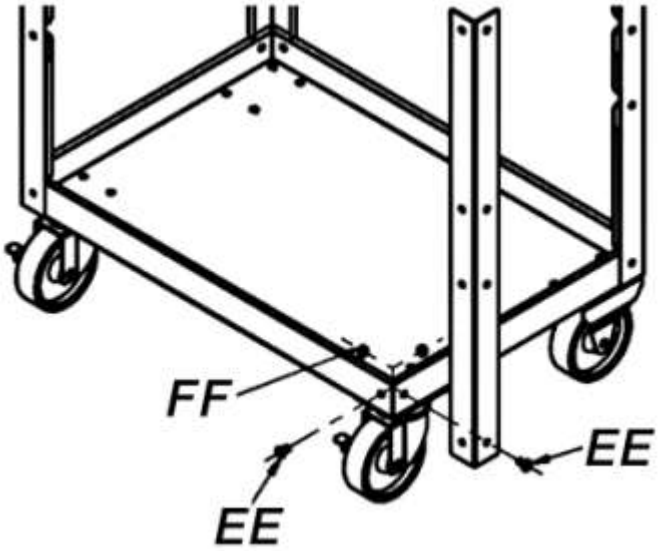

Monte el tablero intermedio H2 también en los soportes -> Apriete los tornillos.

Monte también H3, igual que se ha hecho con H y H2.

Instale aquí también las empuñaduras.

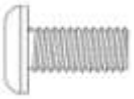

Tornillo EE

Tuerca FF

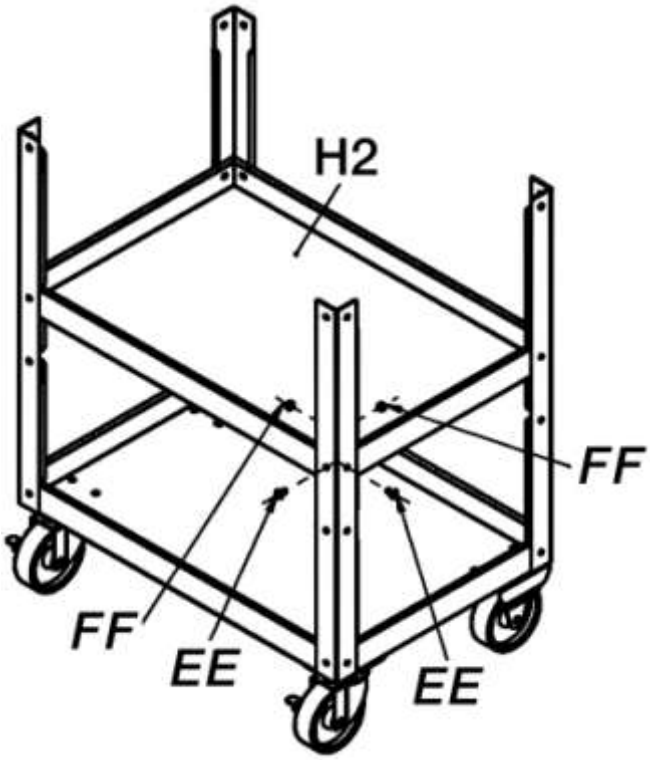

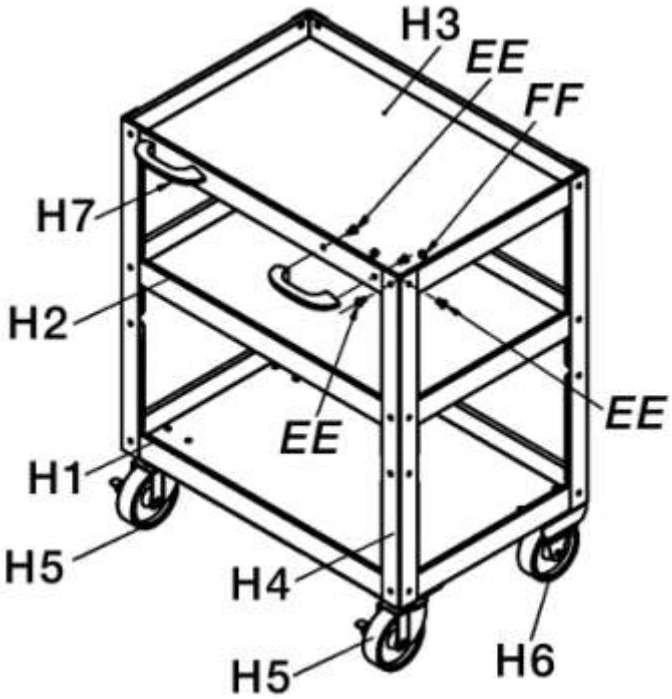

Paso 8

Monte los anaqueles en I, aquí puede decidir usted mismo la distancia del suelo.

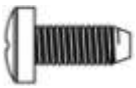
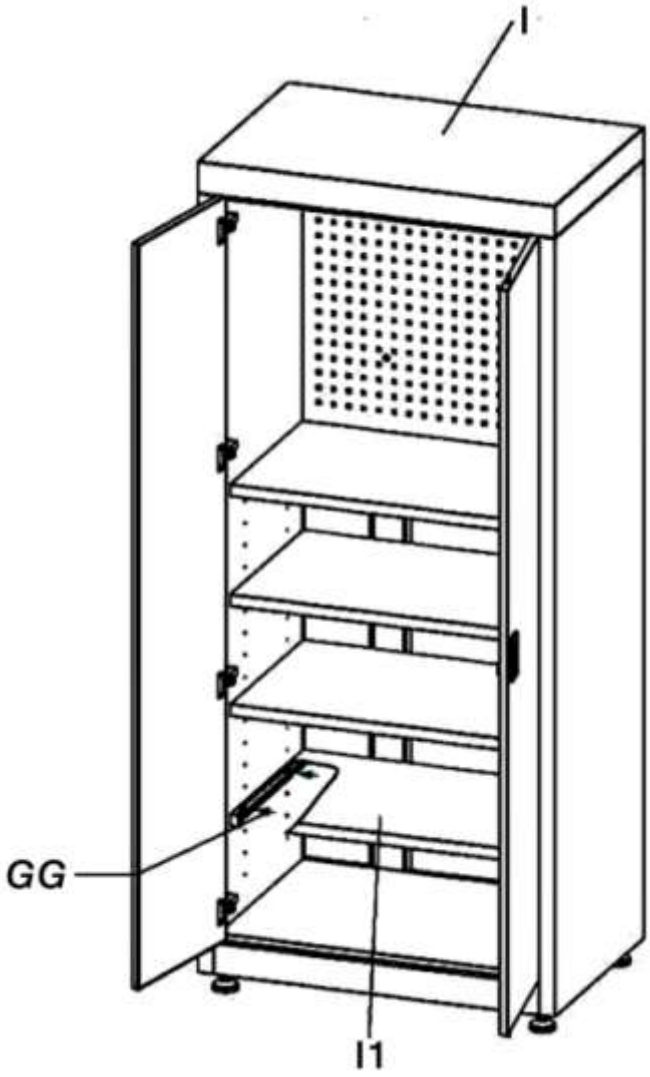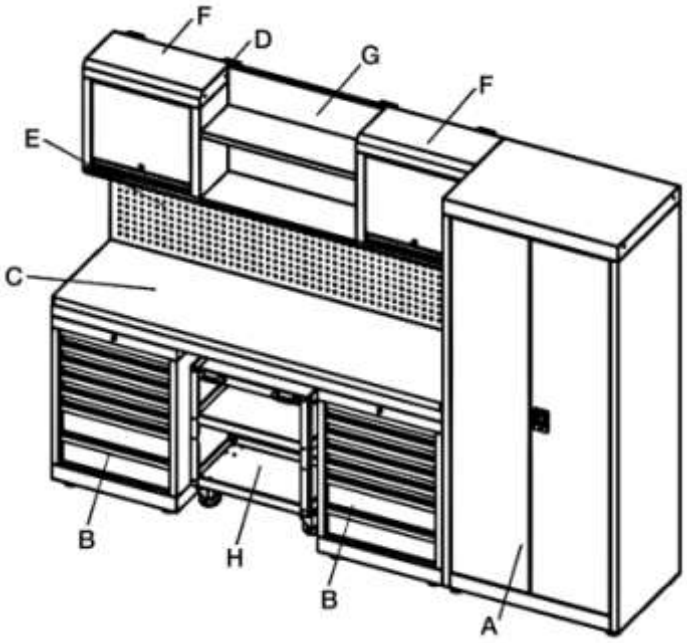
Tornillo GG