# TW SWE-A

Comprobador / Alineador de faros

twinbusch.es

## Instalación, servicio y mantenimiento

Lea minuciosamente este manual de instrucciones antes de poner en funcionamiento la TW SWE-A. Siga exactamente las instrucciones

Twin Busch Ibérica S.L. | Pol. Ind. El Pla de Llerona | Calle Holanda 1
E-08520 Les Franqueses del Vallès (Barcelona)
Tel.: +34 937 645 953 | www.twinbusch.es | E-Mail: info@twinbusch.es

© Twin Busch GmbH

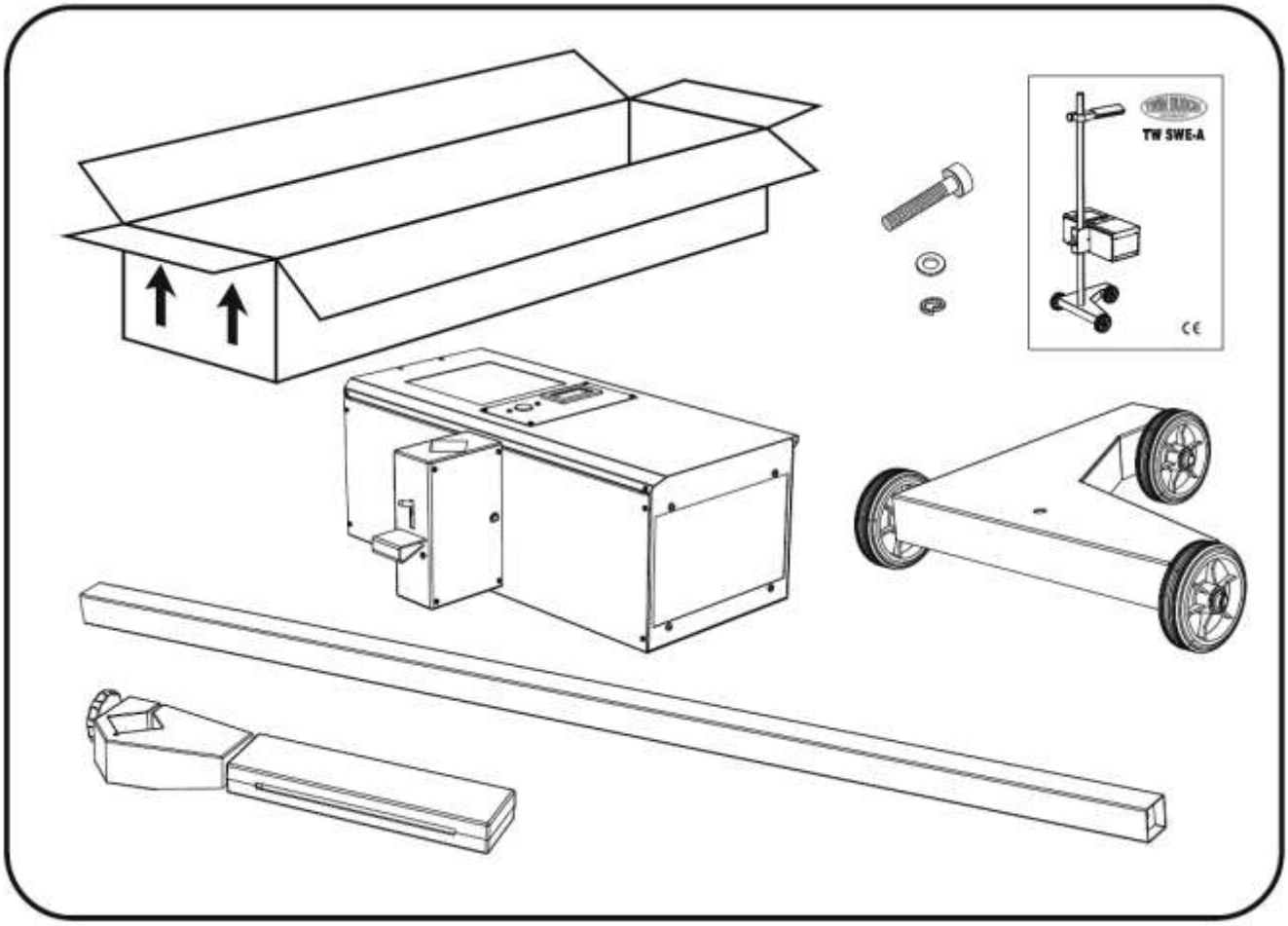
TW SWE-A
CE

© Twin Busch GmbH

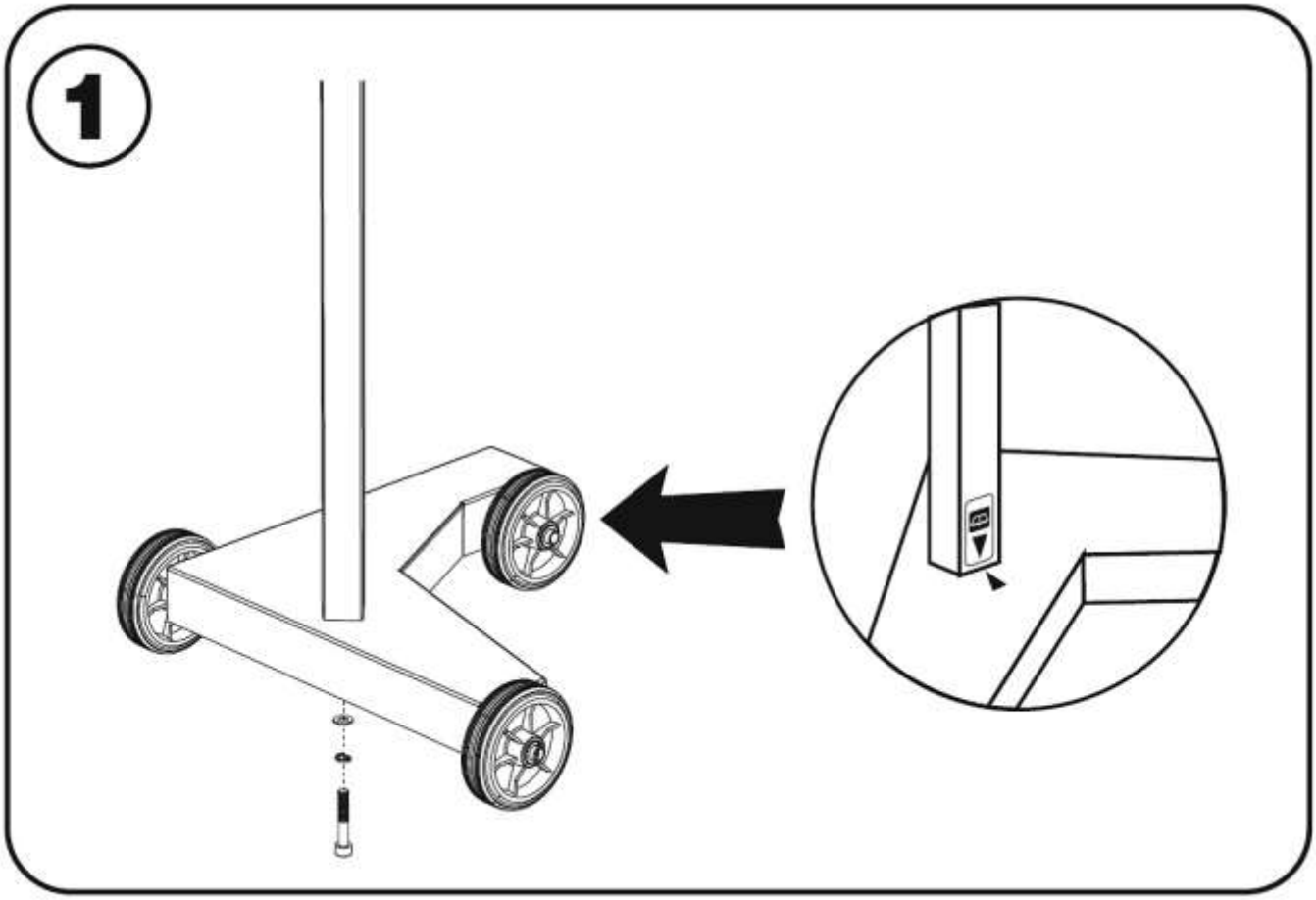


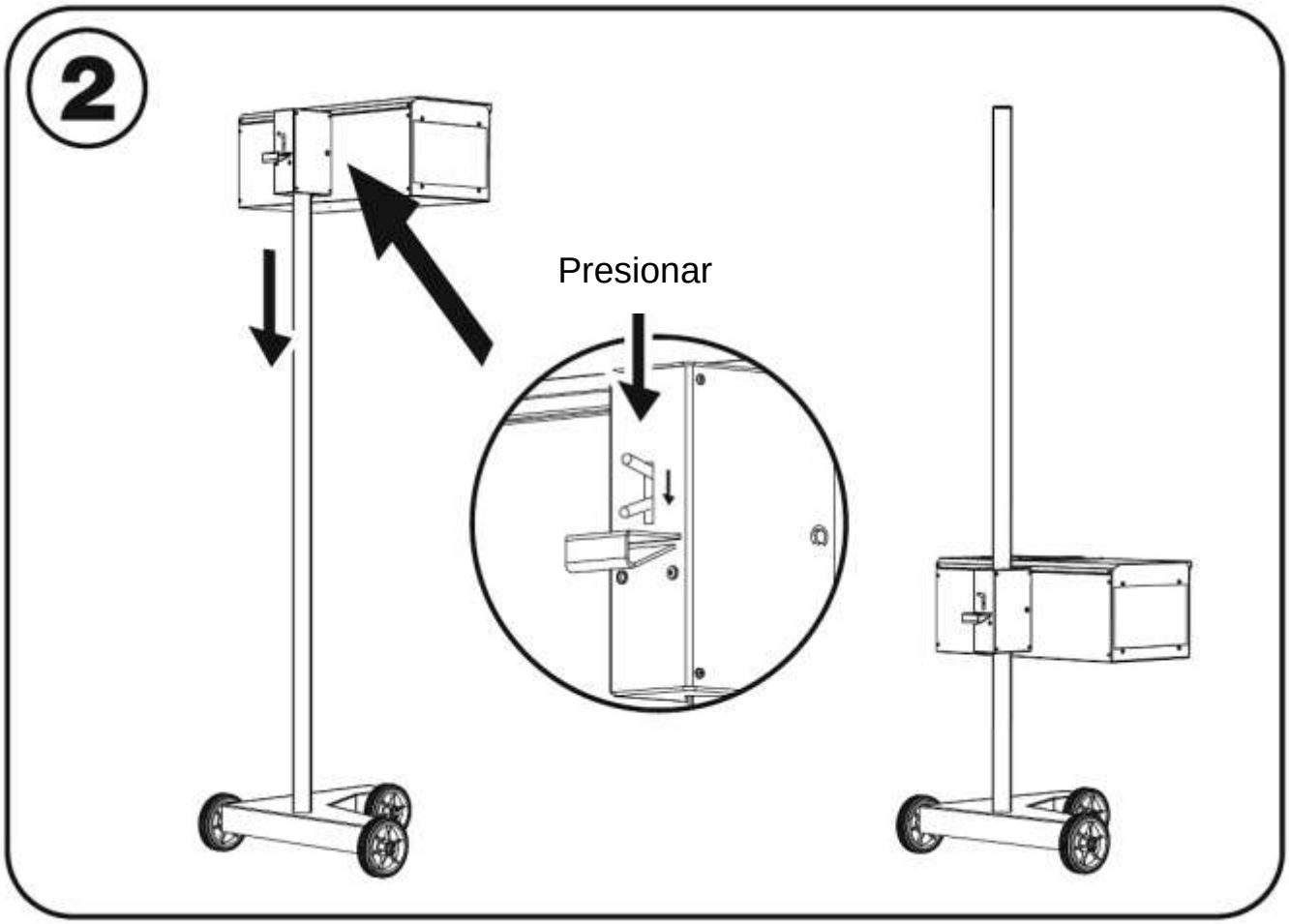

© Twin Busch GmbH

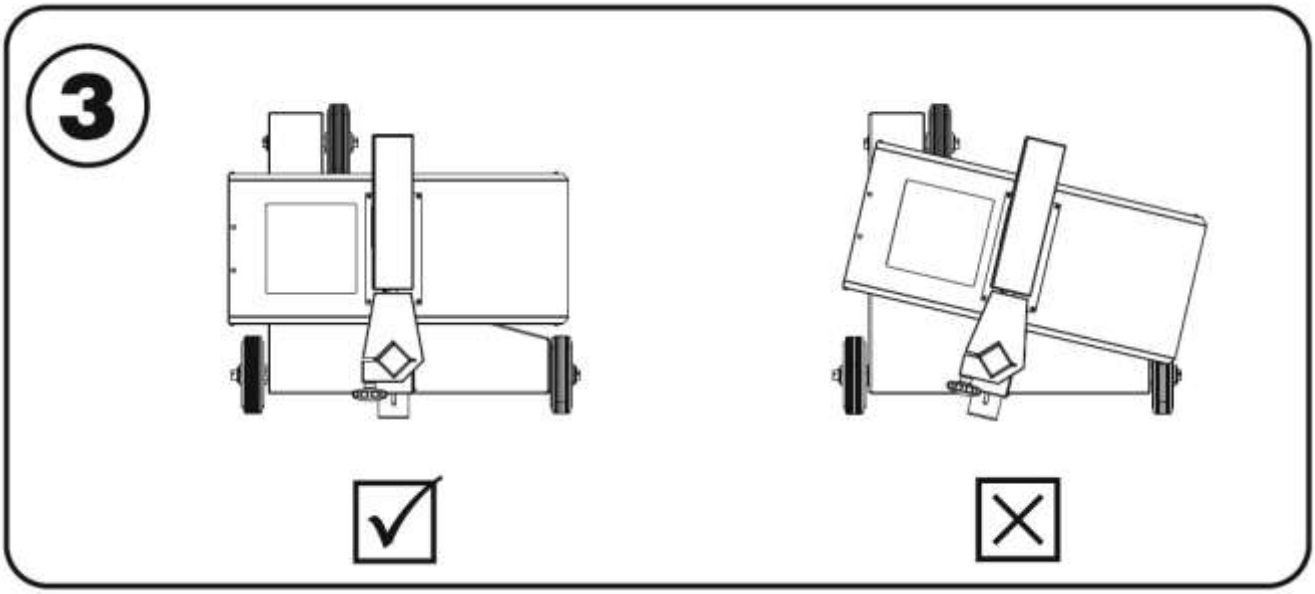


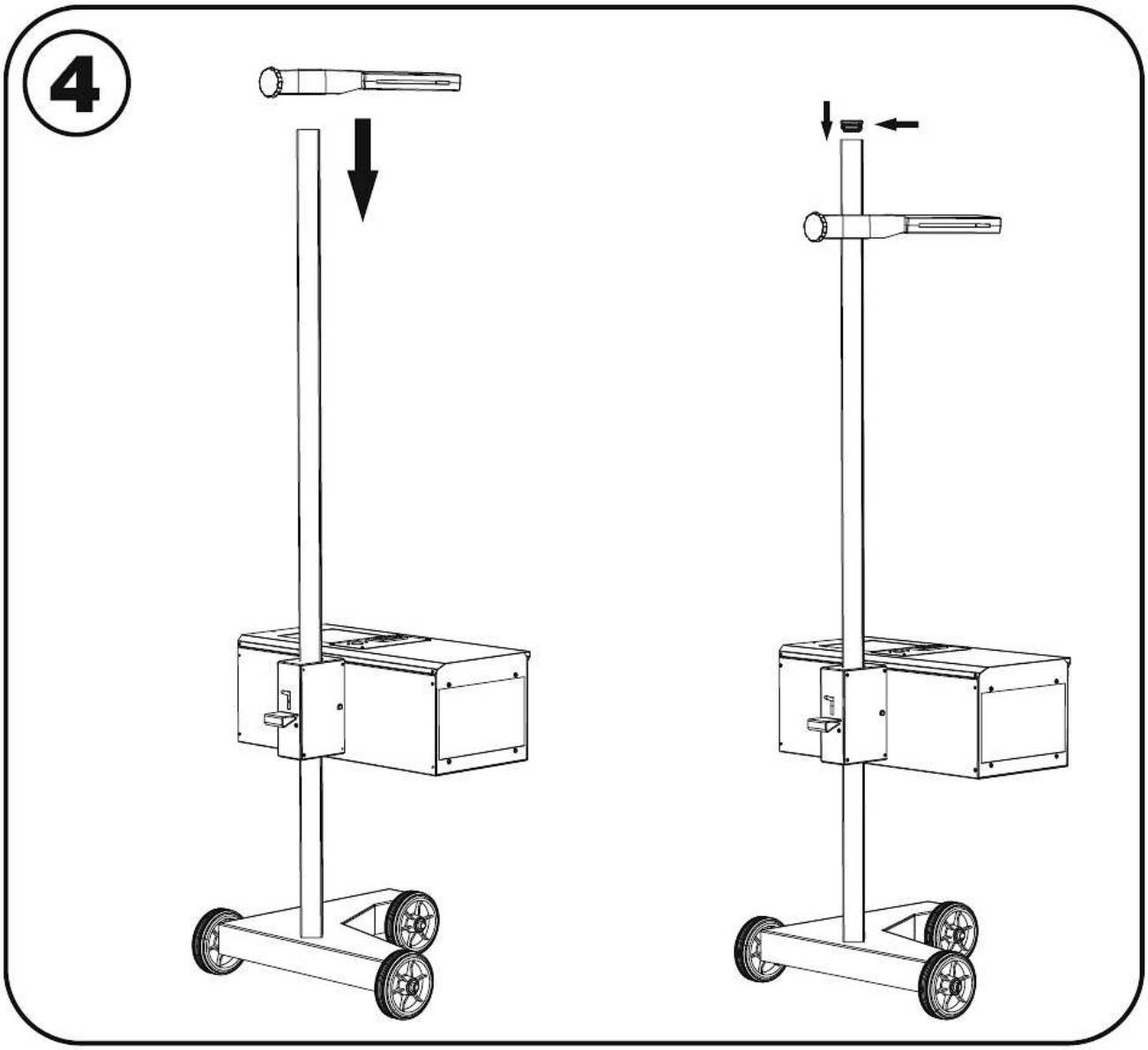

© Twin Busch GmbH

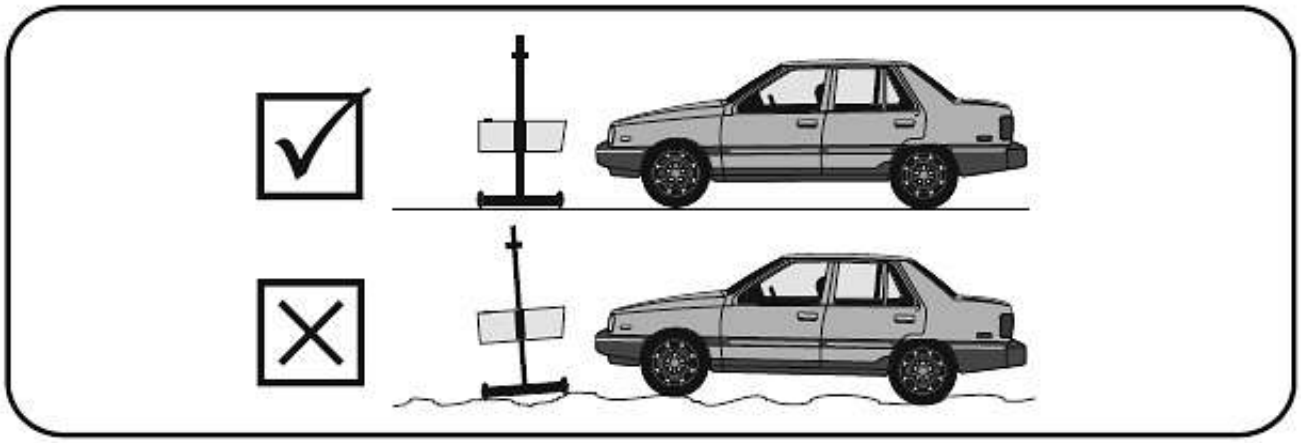

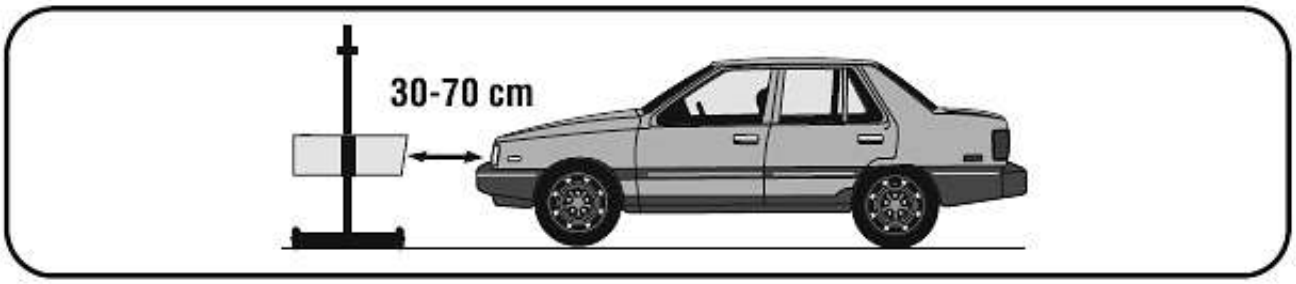


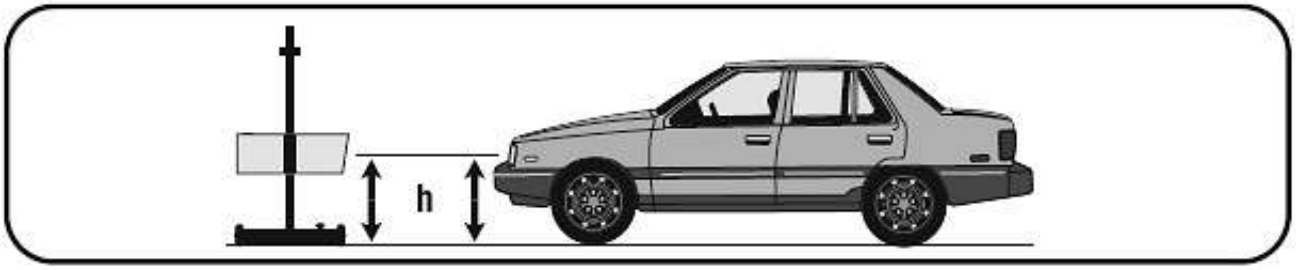


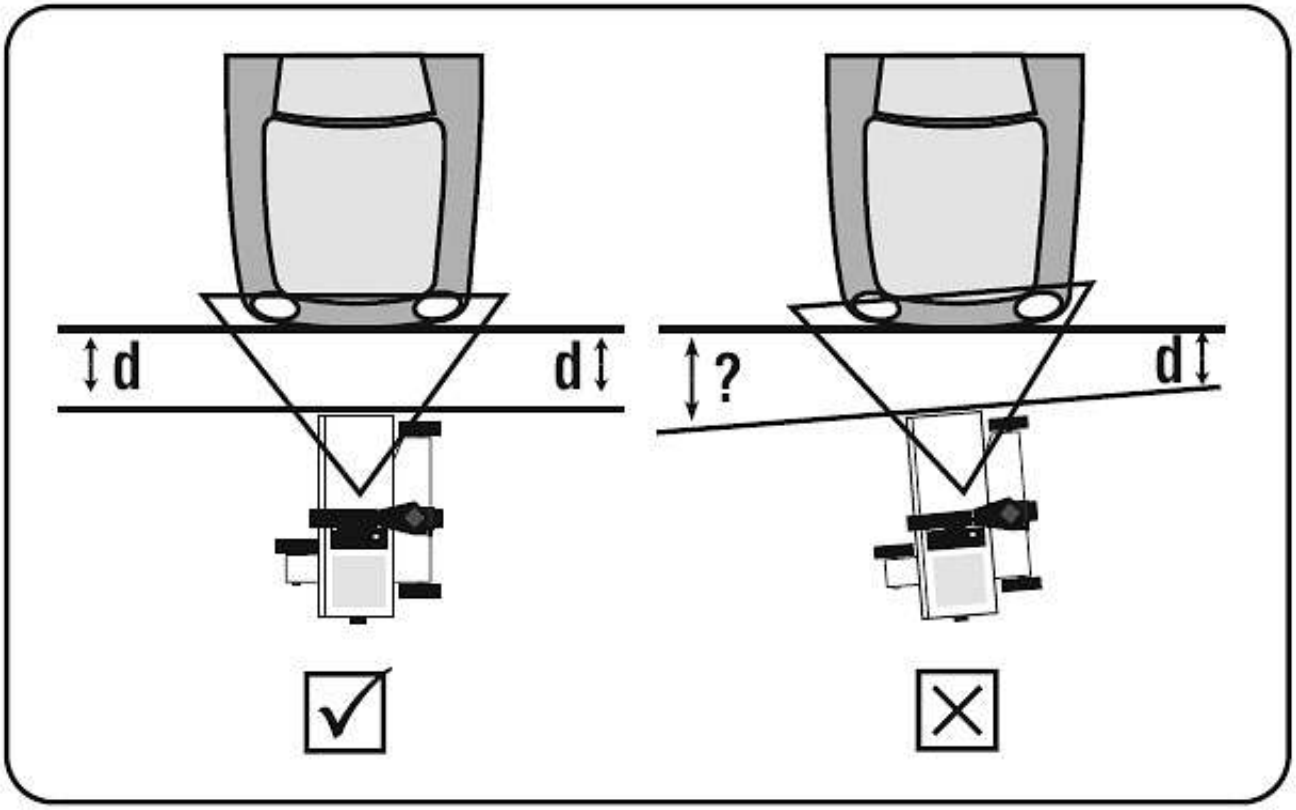

# Procedimiento de comprobación en vehículos con faros LED MATRIX

Centre el centro de la lente del alineador de faros 30-70 cm delante del denominado "LED1". El "LED1" es el LED más externo del faro y, en la mayoría de los faros, se encuentra en la parte superior izquierda (véase la figura).

Si dispone de un alineador de faros con láser, podrá posicionarlo perfectamente en el "LED1" mediante el láser puntual (accione el botón en el luxómetro).

Con nuestro alineador de faros TW SWE-A (sin láser puntual) también puede posicionar el "LED1" sin problemas. Simplemente coloque el centro de la lente del alineador de faros delante del "LED1". Una tolerancia de hasta 3 cm hacia arriba/abajo/izquierda/derecha es aceptable.

Los preparativos necesarios ya están listos y puede empezar la comprobación.
Para ello, encienda la luz de cruce del vehículo (no en AUTO).

***ATENCIÓN:*** *Los faros MATRIX LED son extremadamente luminosos. Por eso, no debe mirar nunca directamente a la luz del faro.*

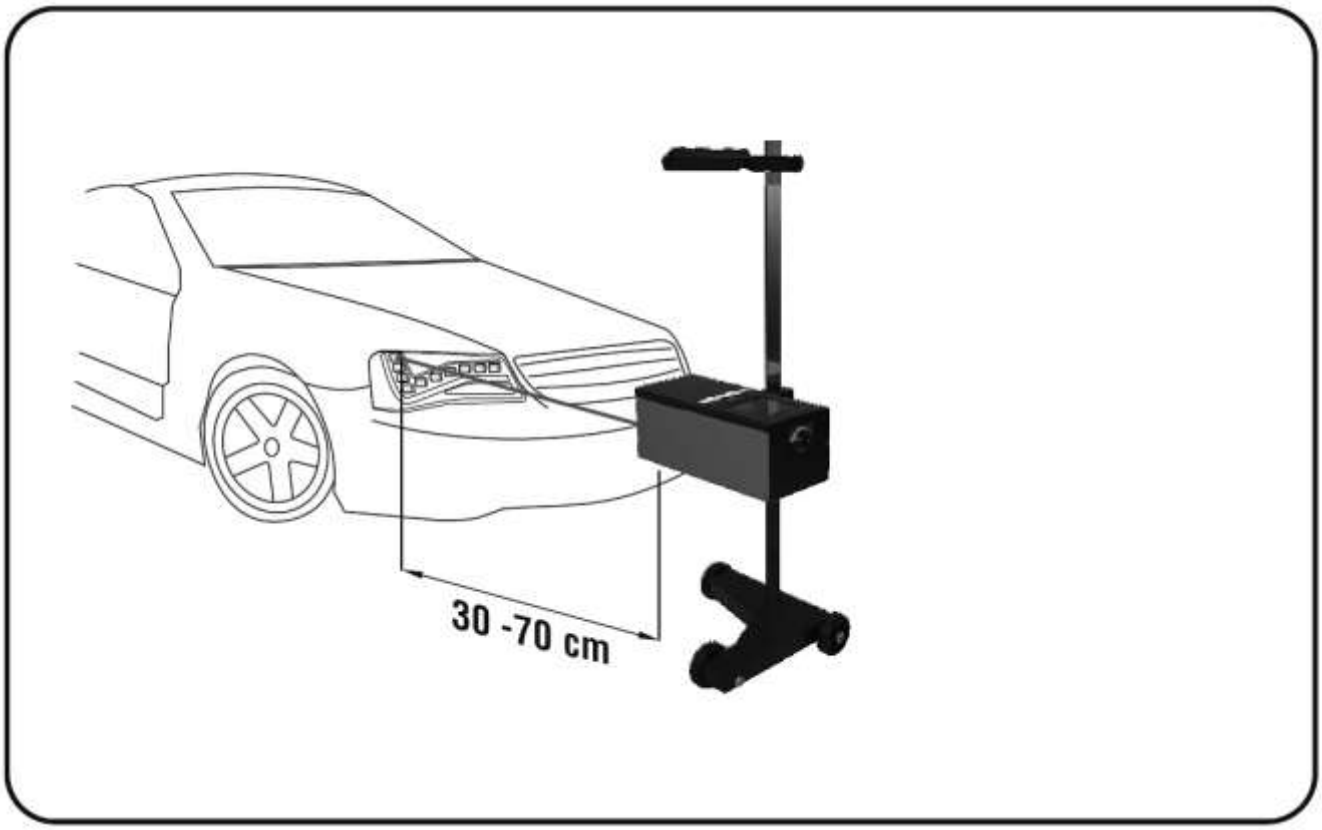

© Twin Busch GmbH

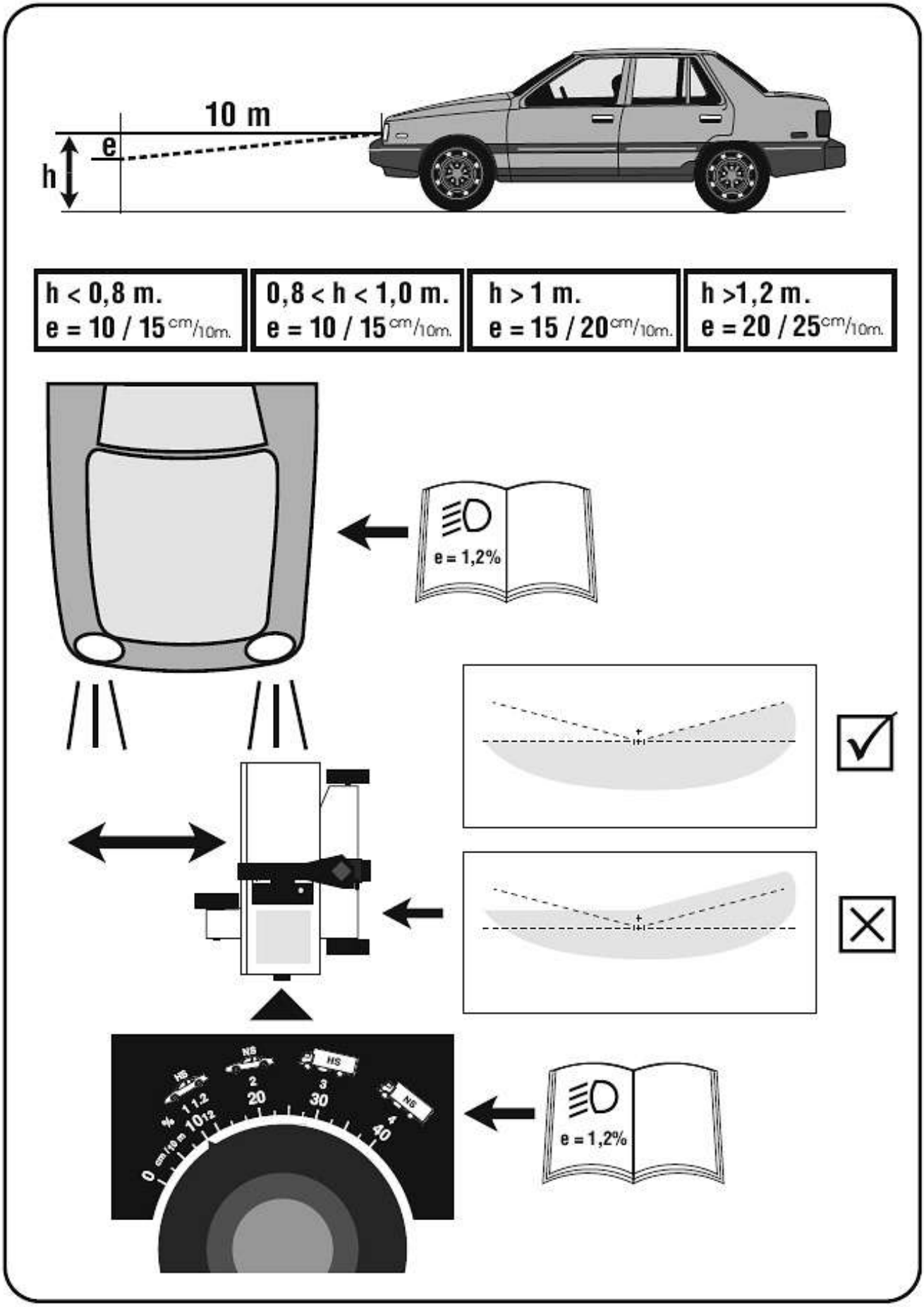

© Twin Busch GmbH

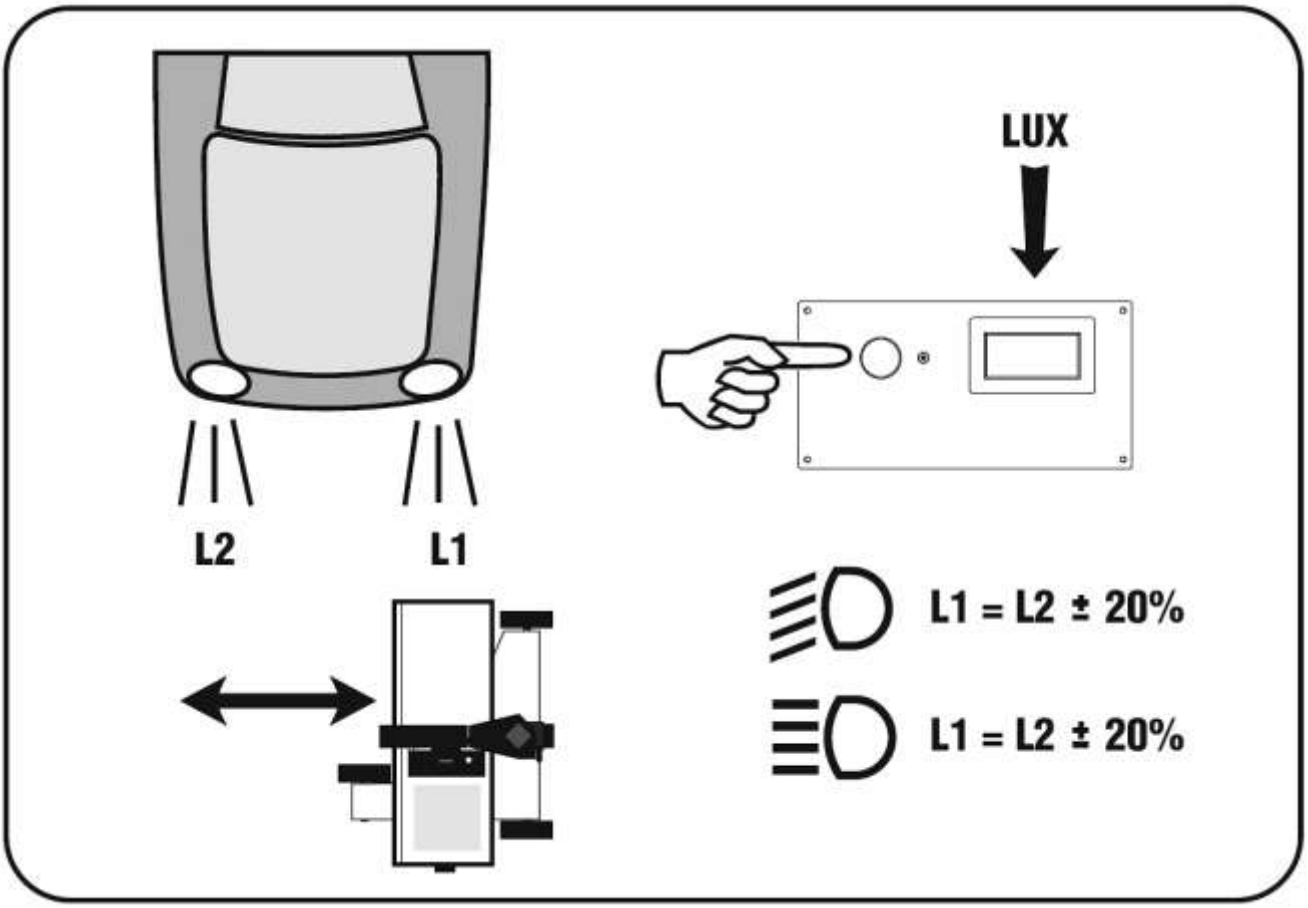


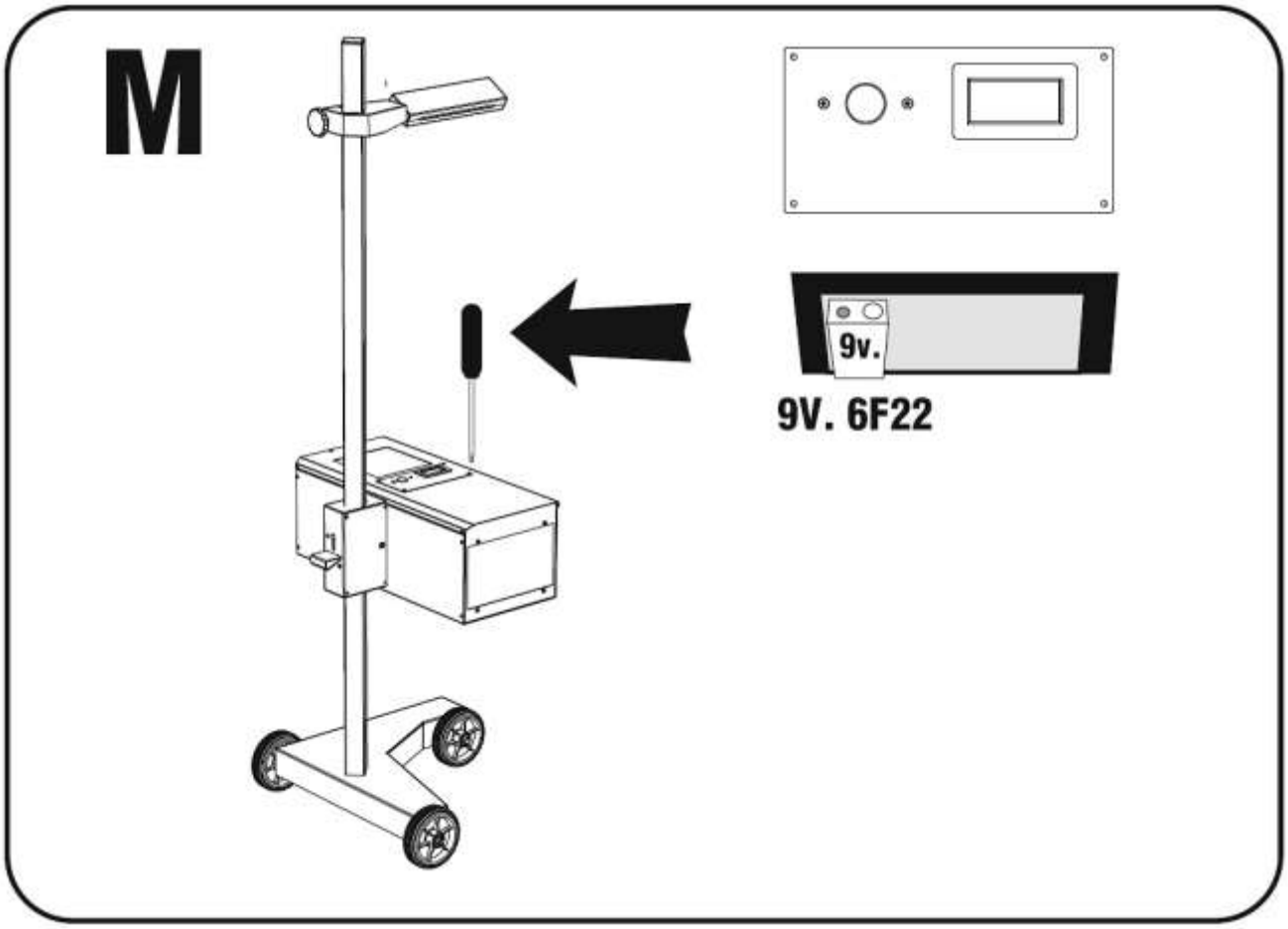

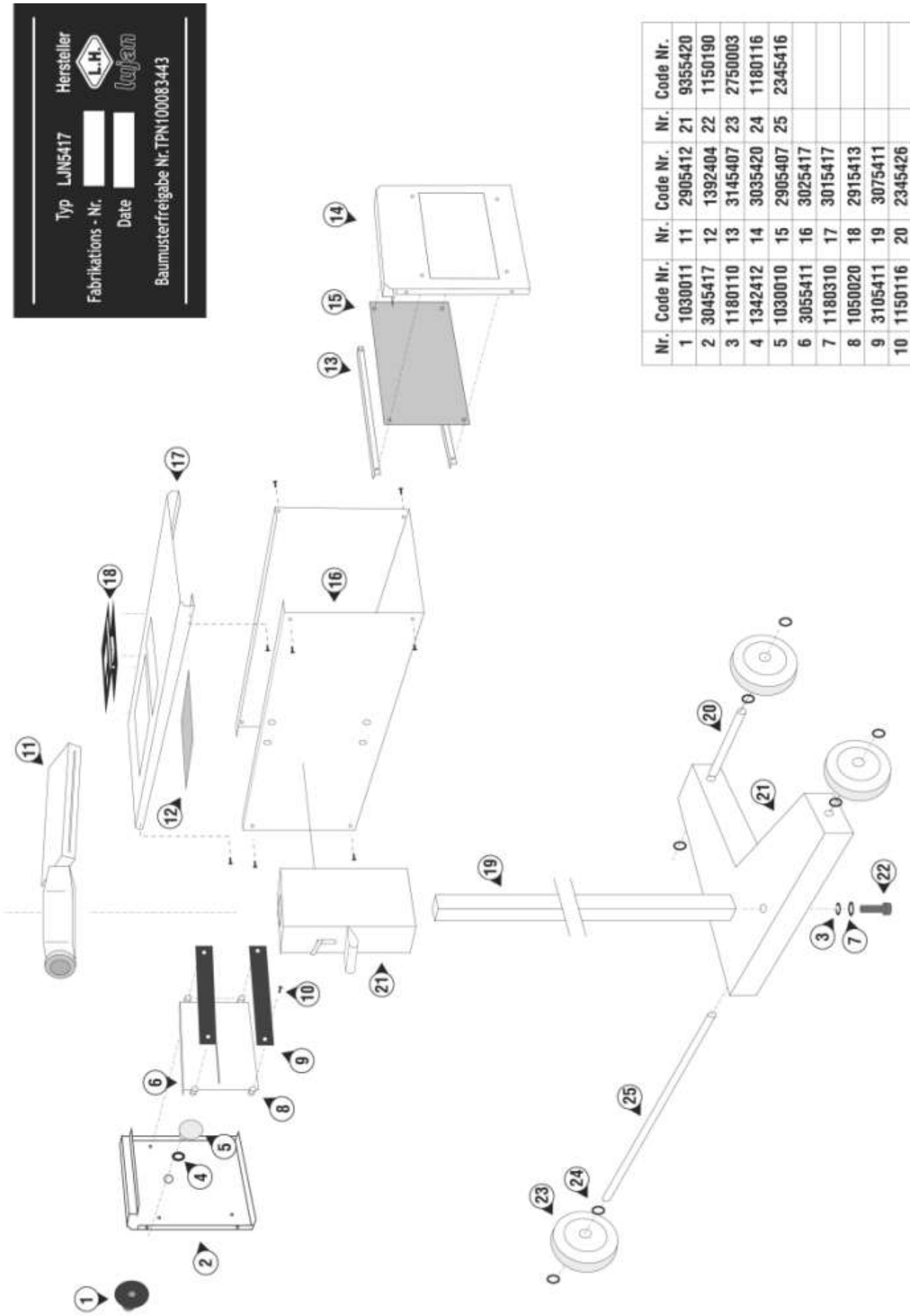


| Nr. | Code Nr. | Nr. | Code Nr. | Nr. | Code Nr. |
|---|---|---|---|---|---|
| 1 | 1030011 | 11 | 2905412 | 21 | 9355420 |
| 2 | 3045417 | 12 | 1392404 | 22 | 1150190 |
| 3 | 1180110 | 13 | 3145407 | 23 | 2750003 |
| 4 | 1342412 | 14 | 3035420 | 24 | 1180116 |
| 5 | 1030010 | 15 | 2905407 | 25 | 2345416 |
| 6 | 3055411 | 16 | 3025417 | | |
| 7 | 1180310 | 17 | 3015417 | | |
| 8 | 1050020 | 18 | 2915413 | | |
| 9 | 3105411 | 19 | 3075411 | | |
| 10 | 1150116 | 20 | 2345426 | | |

© Twin Busch GmbH

# CALIBRACIÓN

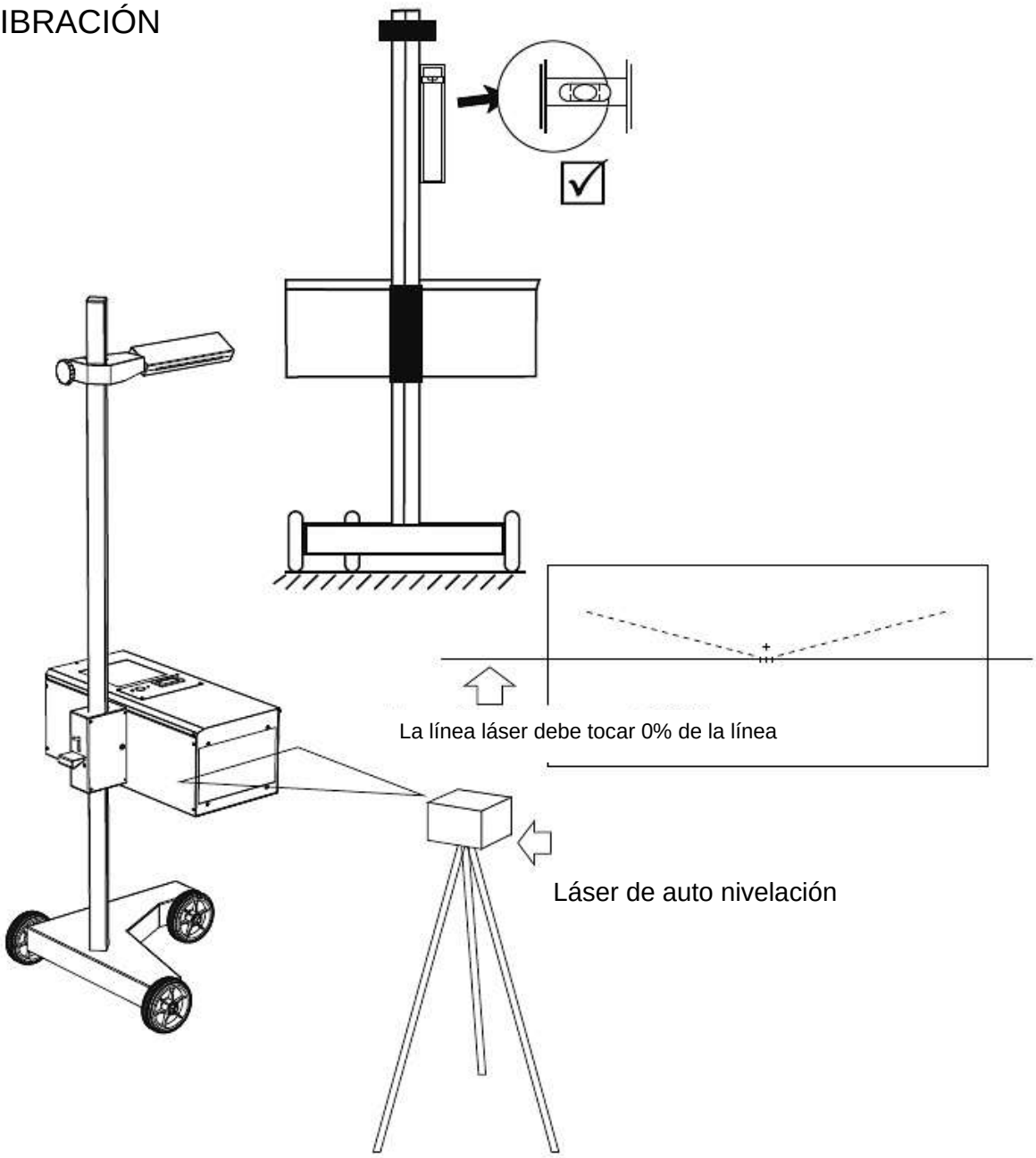

Twin Busch Ibérica S.L. | Pol. Ind. El Pla de Llerona | Calle Holanda 1
E-08520 Les Franqueses del Vallès (Barcelona)
Tel.: +34 937 645 953 | www.twinbusch.es | E-Mail: info@twinbusch.es