TW SP202

Prensa hidràulica

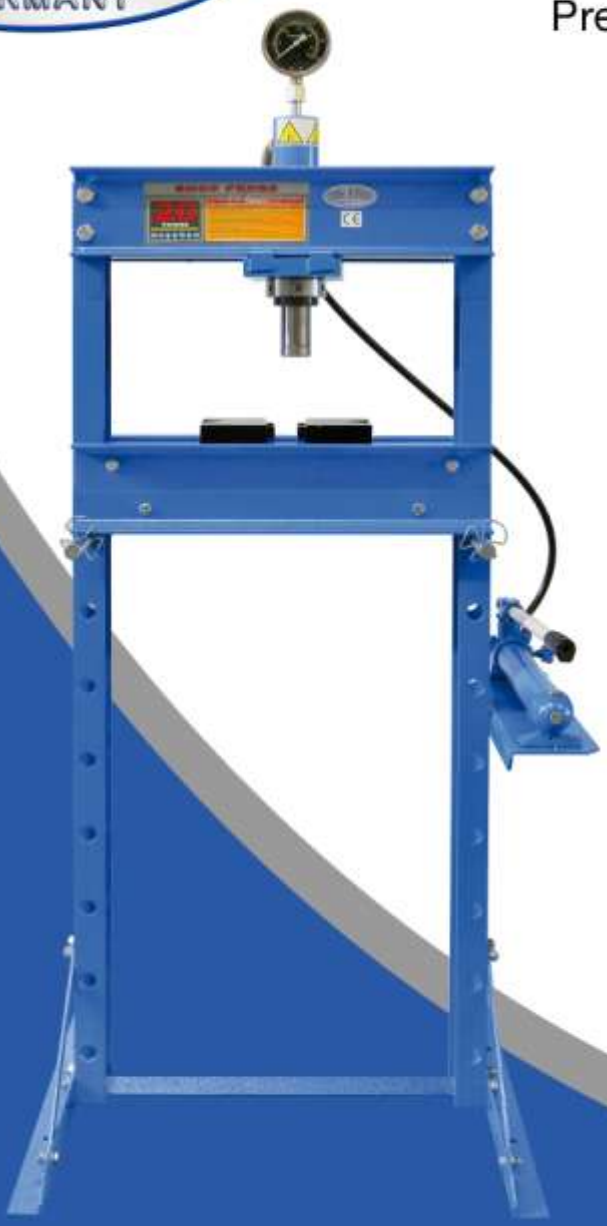

twinbusch.es

Instalación, servicio y mantenimiento

Lea minuciosamente este manual de instrucciones antes de poner en funcionamiento la TW SP202. Siga exactamente las instrucciones

Twin Busch Ibérica S.L. | Pol. Ind. El Pla de Llerona | Calle Holanda 1
E-08520 Les Franqueses del Vallès (Barcelona)
Tel.: +34 937 645 953 | www.twinbusch.es | E-Mail: info@twinbusch.es

¡IMPORTANTE!

Lea detenidamente estas instrucciones. Tenga en cuenta las indicaciones de seguridad y advertencias. Utilice el producto de forma adecuada y para el fin para el que está previsto. Un uso incorrecto puede causar daños materiales y/o lesiones graves. Guarde este manual de operación en un lugar seguro para su uso futuro.

1. Indicaciones de seguridad y uso

1.1 La prensa hidráulica sólo debe ser utilizada por personal especializado.

1.2 La fuerza de prensado máxima es de 20 toneladas. NO supere esta fuerza de prensado.
No aplique nunca una fuerza excesiva sobre una pieza de trabajo y utilice siempre un dispositivo de medición de la presión para determinar la carga aplicada con exactitud.

1.3 Utilice la prensa para el fin para el que está diseñada. NO la utilice para otros fines para los que no esté prevista.

1.4 Mantenga alejados a niños y personas no autorizadas de la zona de trabajo.

1.5 Quítese la ropa mal ajustada. Quítese las corbatas, relojes, anillos y otras joyas sueltas y mantenga el pelo recogido.

1.6 Cuando utilice la prensa, use gafas de protección y guantes de trabajo homologados.

1.7 Mantenga un correcto equilibrio y posición de los pies, use calzado antideslizante.

1.8 Utilice la prensa sólo sobre una superficie estable, lisa, seca, antideslizante y que pueda soportar la carga.
Mantenga la superficie limpia, ordenada y libre de materiales innecesarios y procure que haya iluminación suficiente.

1.9 Compruebe el estado de la prensa antes de cada uso. NO LA UTILICE si está deformada, rota, agrietada o presenta fugas u otros daños. Las piezas dañadas deben reemplazarse.

1.10 Asegúrese de que todos los tornillos y tuercas están firmemente apretados.

1.11 Compruebe que la pieza de trabajo está centrada y asegurada.

1.12 Mantenga las manos y los pies siempre alejados de la zona de la base (zona de prensado).

1.13 NO utilice la prensa de taller para comprimir resortes u otros objetos que puedan soltarse y suponer un peligro potencial.
No se ponga nunca justo delante de la prensa cargada y no deje la prensa cargada sin supervisión.

1.14 NO utilice la prensa si está cansado o bajo los efectos del alcohol, drogas o cualquier medicamento que cause somnolencia.

1.15 No deje que personas sin la formación adecuada utilicen la prensa.

1.16 No modifique la prensa.

1.17 No utilice NINGÚN líquido de frenos u otros líquidos no permitidos, y no mezcle distintos tipos de aceite al añadir aceite hidráulico. Solo debe utilizarse aceite hidráulico de alta calidad.

1.18 NO exponga la prensa a la lluvia o a otras condiciones meteorológicas adversas.

1.19 Cuando haya que reparar la prensa y/o deban sustituirse piezas, deje la reparación en manos de técnicos autorizados y utilice únicamente las piezas de repuesto proporcionadas por el fabricante.

1.20 ADVERTENCIA: Las advertencias, medidas de precaución e indicaciones de este manual de operación no pueden cubrir todos los posibles estados y situaciones.

2. Descripción de la máquina

Capacidad:	20 toneladas	Elevación:	185 mm
Zona de trabajo:	68,5 - 1028,5 mm	Ancho de la base:	542 mm

3. Montaje

Utilice la vista en despiece ordenado a modo de instrucciones para el montaje. Antes de empezar, ponga todas las piezas y componentes delante suyo. Se recomienda el procedimiento siguiente:

3.1 Fije una pata de apoyo (21) en la columna izquierda y la viga transversal inferior con pernos (25), arandelas (22), arandelas de seguridad (23) y tuercas (24). A continuación, fije la otra pata de apoyo en la columna derecha y la cruz inferior.

3.2 Ponga el bastidor de la prensa en posición vertical y fije una viga transversal superior (10) con tornillos (9), arandelas (13), arandelas de seguridad (12) y tuercas (11) en las columnas izquierda y derecha.

3.3 Coloque otra viga transversal en posición y monte la placa inferior (7) al mismo tiempo en ambas vigas transversales superiores. A continuación, fije estas vigas transversales con los tornillos (9), arandelas (13), arandelas de seguridad (12) en las columnas.

3.4 Atornille la tuerca redonda superior (6) al cilindro (3), inserte el cilindro en el orificio de la placa inferior (7) y atornille la tuerca (8) con el cilindro y monte pistón acanalado (5).

3.5 Una los dos bastidores de la base de prensado (18) entre sí insertando cuatro tornillos (27) a través de los casquillos (28) y de los orificios en el bastidor base. A continuación, fije los cuatro tornillos con la arandela (14) y la tuerca (16).

3.6 Inserte el pasador del bastidor base (19) en los orificios de las columnas y después inserte los bastidores de la base de prensado unidos (18) en el bastidor de la prensa y en el pasador del bastidor base.

3.7 Fije la placa de ajuste (31) con tornillos (25), arandelas (22), arandelas de seguridad (23) y tuercas (24) en la columna derecha y luego fije los conjuntos de las bombas con los tornillos (29) y las arandelas (30). A continuación, inserte la empuñadura en el soporte de la empuñadura.

3.8 Conecte el acoplamiento hidráulico (P17) en la tuerca de unión (R15) y monte el manómetro (1) en la tuerca de unión del manómetro (R13) que se encuentra encima del cilindro (3).

3.9 Apriete todos los tornillos y pernos.

4. Antes del primer uso

4.1 **Indicación**

Antes del primer uso, purgue todo el sistema hidráulico: abra la válvula de ventilación girándola en sentido antihorario. Realice varios bombeos completos para eliminar el aire del sistema.

4.2 Compruebe todas las piezas y su estado. Si hay piezas rotas, deje de utilizar la prensa y póngase en contacto inmediatamente con su proveedor.

5. Instrucciones de uso

¡ADVERTENCIA! Asegúrese de haber leído, comprendido y aplicado las indicaciones de seguridad y advertencias antes del uso.

5.1 Coloque el bloque de talón (17) encima del bastidor de la base de prensado (18) y después ponga la pieza de trabajo encima del bloque de talón.

5.2 Cierre la válvula de descarga girando en sentido horario hasta que la válvula esté firmemente cerrada.

5.3 Bombee con la empuñadura hasta que el émbolo se acerque a la pieza de trabajo.

5.4 Alinee la pieza de trabajo y el pistón acanalado para asegurar que la carga esté centrada.

5.5 Bombee con la empuñadura para aplicar presión a la pieza de trabajo.

5.6 Una vez finalizado el trabajo, retire la presión de la pieza de trabajo lentamente y con cuidado. Para ello, gire la válvula de descarga en pasos pequeños en sentido antihorario.

5.7 Cuando el pistón esté completamente retraído, la pieza de trabajo se puede extraer del bastidor de la base.

6. Mantenimiento

6.1 Limpie el lado exterior de la prensa con un paño suave limpio y seco, y lubrique las articulaciones y todas las piezas móviles regularmente con un aceite ligero.

6.2 Cuando no la utilice, almacene la prensa en un lugar seco, con el pistón completamente retraído.

6.3 Cuando se reduzca la presión, purgue el sistema hidráulico para eliminar el aire del sistema, tal como se describe en el punto 4.1.

6.4 Controle el aceite hidráulico: Retire el tornillo de llenado de aceite (P06) de la bomba; si no hay suficiente, añada aceite hidráulico de alta calidad y, a continuación, vuelva a colocar el tornillo de llenado de aceite y elimine el aire del sistema hidráulico como se describe en el punto 4.1.

7. Lista de piezas

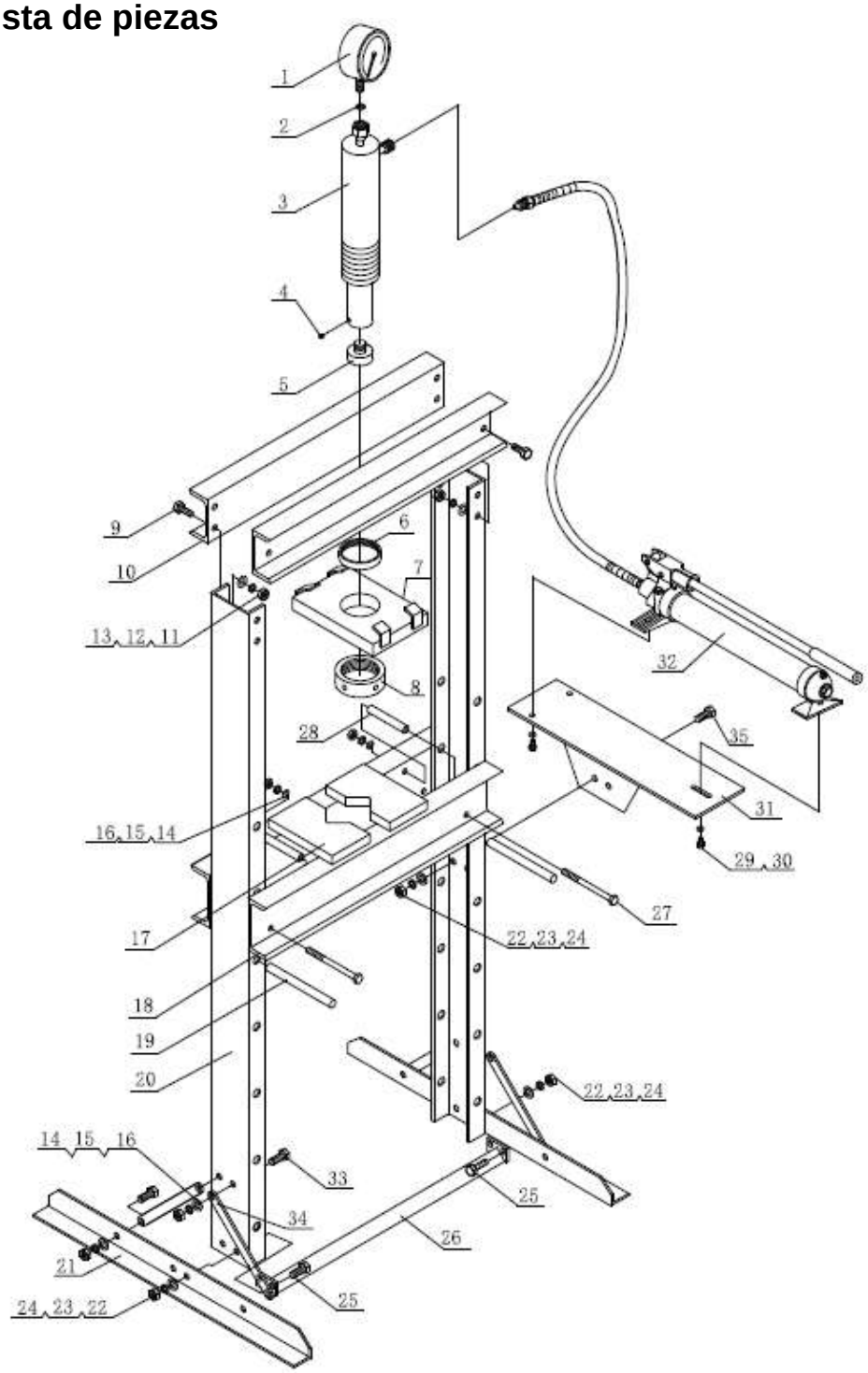

N.º pieza	Denominación	Cant.	N.º pieza	Denominación	Cant.
1	Manómetro	1	19	Pasador	2
2	Anillo de nailon	1	20	Columna	2
3	Cilindro	1	21	Pata de apoyo	2
4	Tuerca de seguridad	1	22	Arandela	6
5	Pistón acanalado	1	23	Arandela de seguridad	6
6	Tuerca	1	24	Tuerca	6
7	Placa inferior	1	25	Perno	4
8	Tuerca	1	26	Viga transversal inferior	1
9	Perno	8	27	Perno	4
10	Viga transversal	2	28	Casquillo	4
11	Arandela	8	29	Perno	3
12	Arandela de seguridad	8	30	Arandela	3
13	Tuerca	8	31	Bastidor lateral	1
14	Arandela	12	32	Bomba	1
15	Arandela de seguridad	12	33	Perno	8
16	Tuerca	12	34	Barra de apoyo	4
17	Pieza sobrepuesta	2	35	Perno	2
18	Bastidor de la base de prensado	2			

Cilindro

N.º pieza	Denominación	Cantidad
R1	Tuerca	1
R2	Tornillo	1
R3	Anillo de sellado	1
R4	Anillo PTFE	1
R5	Casquillo	1
R6	Junta tórica	1
R7	Pistón	1
R8	Anillo de cobre	1
R9	Tornillo	1
R10	Resorte	1
R11	Tornillo	1
R12	Acoplamiento	1
R13	Tuerca de racor	1
R14	Pasador	1
R15	Tuerca	1
R16	Conector	1
R17	Junta tórica	1
R18	Tapa guardapolvo	1
R19	Cilindro	1
R20	Manga de separación	1
2	Anillo de nailon	1

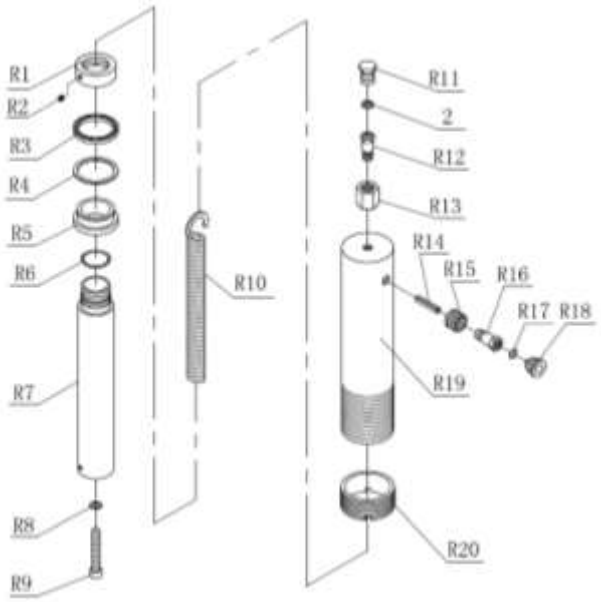

Bomba

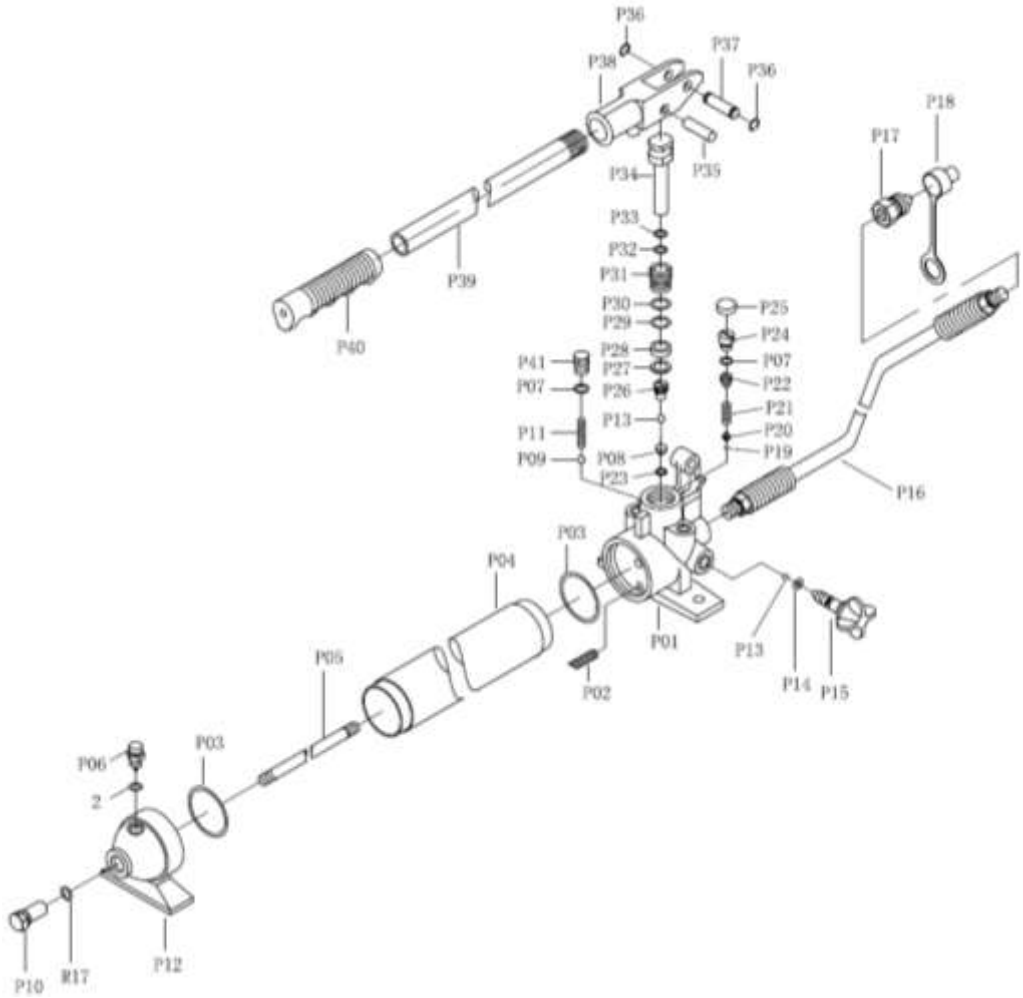

N.º pieza	Denominación	Cant.	N.º pieza	Denominación	Cant.
P01	Bomba	1	P23	Anillo de nailon	1
P02	Filtro	1	P24	Tornillo	1
P03	Junta tórica	2	P25	Cubierta atornillada	1
P04	Depósito colector	1	P26	Tornillo	1
P05	Barra de lazo	1	P27	Anillo de nailon	1
P06	Tornillo	1	P28	Anillo de obturación	1
P07	Junta tórica	2	P29	Junta tórica	1
P08	Base de la válvula	1	P30	Anillo de nailon	1
P09	Bola de acero	1	P31	Tuerca roscada	1
P10	Tornillo	1	P32	Junta tórica	1
P11	Resorte	1	P33	Anillo de nailon	1
P12	Pie de la bomba	1	P34	Núcleo de la bomba	1
P13	Bola de acero	2	P35	Pasador	1
P14	Junta tórica	1	P36	Anillo de retención	2
P15	Válvula de descarga	1	P37	Pasador	1
P16	Manguera hidráulica	1	P38	Soporte	1
P17	Conexión	1	P39	Palanca	1
P18	Protección guardapolvo	1	P40	Empuñadura de la palanca	1
P19	Bola de acero	1	P41	Tornillo	1
P20	Base de la bola de acero	1	R17	Junta tórica	1
P21	Resorte	1	2	Anillo de nailon	1
P22	Tornillo	1			1

Twin Busch Ibérica S.L. | Pol. Ind. El Pla de Llerona | Calle Holanda 1
E-08520 Les Franqueses del Vallès (Barcelona)
Tel.: +34 937 645 953 | www.twinbusch.es | E-Mail: info@twinbusch.es