TW 432

Sangrador de frenos

twinbusch.es

Instalación, servicio y mantenimiento

Lea minuciosamente este manual de instrucciones antes de poner en funcionamiento la TW 432. Siga exactamente las instrucciones

Twin Busch Ibérica S.L. | Pol. Ind. El Pla de Llerona | Calle Holanda 1
E-08520 Les Franqueses del Vallès (Barcelona)
Tel.: +34 937 645 953 | www.twinbusch.es | E-Mail: info@twinbusch.es

CONTENIDO

1. Instrucciones generales de seguridad **3-4**

1.1 Instrucciones de seguridad para el dispositivo de Sangrador de frenos neumatico

2. Desempaquetar **5**

3. Metodos de Trabajo **6-8**

3.1 Preparación

3.2 Control y visualización

3.3 llenado de freno y añadir líquido de frenos

3.4 Vehículos con sistema de frenos ABS.

3.5 Pasos de trabajo finales

4. Mantenimiento **9**

5. Lista de piezas de repuesto de Sangrador de frenos **9**

6. Plano de montaje del dispositivo del sangrado del frenos **10**

7. Lista de piezas de los adaptadores **11**

8. Datos tecnicos **12**

1. Instrucciones generales de seguridad.

ATENCIÓN : Al usar el dispositivo, siempre se deben observar las instrucciones de seguridad básicas para reducir el riesgo de lesiones al personal y evitar dañar el dispositivo.

¡Lea todas las instrucciones cuidadosamente antes de usar la herramienta!

1. Mantener el área de trabajo limpia.
2. Observe las condiciones del área de trabajo No use maquinaria ni herramientas eléctricas en áreas húmedas o mojadas. No exponga a la lluvia. Ilumine el área de trabajo suficientemente. No utilice herramientas eléctricas cerca de gases o líquidos inflamables.
3. Mantenga a los niños alejados. No se permite a los niños entrar en las áreas de trabajo. No deben utilizar las máquinas. ni tocar herramientas o cables eléctricos.
4. Guarde las herramientas y accesorios no utilizados en un lugar seguro. Cuando no esté en uso. Herramientas en lugares secos para evitar la oxidación. Guarde las herramientas y manténgala fuera del alcance de los niños.
5. Use la herramienta adecuada para el trabajo No use una herramienta pequeña para trabajos que requieren una herramienta industrial grande. Hay algunas aplicaciones para las cuales se diseñó la herramienta. Hace su trabajo mejor y de manera más segura si solo utiliza para el trabajo previsto. No modifique la herramienta ni la use para fines no previstos.
6. Use ropa adecuada. No use ropa suelta ni joyas, esto puede ser atraido por las máquinas. Se recomienda usar ropa protectora, y no conductora de electricidad y zapatos antideslizantes o zapatos de seguridad durante el trabajo. Si tiene cabello largo utilize protección para el cabello.
7. Use gafas de seguridad y protección para los oídos.
8. No te sobreestimes. Prestar atención al nivel adecuado. No sobrepasar máquinas en funcionamiento.
9. Mantenga con cuidado las herramientas. Revise los cables y las mangueras con regularidad, cámbielas si están dañadas o haga que un técnico autorizado las repare. Mantenga los mangos limpios, sin grasa y sin aceite todo el tiempo.
10. Retire la herramienta. Antes de usarla, verifique que las llaves y las herramientas de ajuste hayan sido retiradas de la máquina.
11. Evite el arranque involuntario. Asegúrese de que la presión de aire esté apagada cuando el dispositivo esté apagado y este apagado antes de conectar las mangueras
12. Mantente alerta mira lo que haces no hay que usar herramientas o el dispositivo o la máquina cuando estes cansado.
13. Compruebe si hay daños. Antes de usar esta unidad, primero verifique si hay daños, solo una unidad que funcione correctamente puede realizar la función deseada. Las partes dañadas solo deben ser reemplazadas por un técnico calificado.
14. Repuestos y accesorios. Utilice solo piezas de repuesto idénticas para el mantenimiento. Cualquier otra pieza anulará la garantía. Utilice solo accesorios destinados para el uso del dispositivo. Los accesorios permitidos están disponibles con el proveedor del dispositivo.
15. No debe usar este dispositivo si está bajo la influencia de drogas o alcohol. Si está tomando algún medicamento recetado, lea el prospecto con cuidado (posibles limitaciones a los efectos secundarios) Si no está seguro, no use este dispositivo.
16. Aviso de seguridad a las personas que lleven un marcapasos: las personas que usan un marcapasos deben consultar a su médico antes de utilizar este dispositivo.
17. Mantenimiento. Para su seguridad, el servicio y el mantenimiento solo deben ser realizados regularmente por un técnico calificado

Nota: Las características de funcionamiento de esta unidad pueden variar según la presión del aire y la potencia del compresor conectado.

1.1 Instrucciones de seguridad para el Sangrador de frenos neumatico

Atención: Solo personal calificado puede operar con el sangrador de frenos neumatico lea y comprenda las instrucciones de seguridad antes de usar el sangrador de frenos neumatico

1. Usar gafas de seguridad.
2. Abstenerse de fumar.
3. Use el Sangrador de frenos neumatico solo en un área bien ventilada.
4. En caso de una fuga, interrumpa inmediatamente la presión de aire, repare el problema si es necesario, reemplace la manguera defectuosa.
5. En el caso de una fuga de liquido de frenos, limpie cualquier derrame de inmediato y con cuidado.
6. La presión de aire prescrita no debe exceder, podría causar daños.
7. No use detergentes en este sistema.
8. En caso de una fuga, tengan preparado un cubo de plástico.
9. En caso de incendio, prepare un extintor de incendios ABC.
10. Antes de usar el sangrador de frenos neumatico, asegúrese de que la palanca de cambios esté en PARQUE (automático) o "punto muerto" (manual) con el vehículo.
    Bloquee el freno de mano y bloqueara las ruedas.
11. Utilice únicamente líquido de frenos con el Sangrador de frenos neumatico. No intente utilizarlo con otros líquidos. La contaminación puede llevar al fallo del sistema de frenos.
12. Siga las pautas locales para la eliminación adecuada de los líquidos de frenos.
13. Algunas pastillas de freno contienen ferodo, por lo que debe usar una mascara adecuada.
14. Evite el contacto con la pintura del vehículo. Los líquidos de frenos pueden dañar la pintura.

Precaución: Es posible que las notas e instrucciones de advertencia de este manual no tengan en cuenta todas las operaciones y situaciones posibles. El sentido común y la precaución son factores que no se pueden incorporar a este producto.

2. Desembalar

Al desembalar, asegúrese de que se incluyen todas las piezas enumeradas y siguiente. Si falta alguna pieza o está dañada, comuníquese con el proveedor lo antes posible.

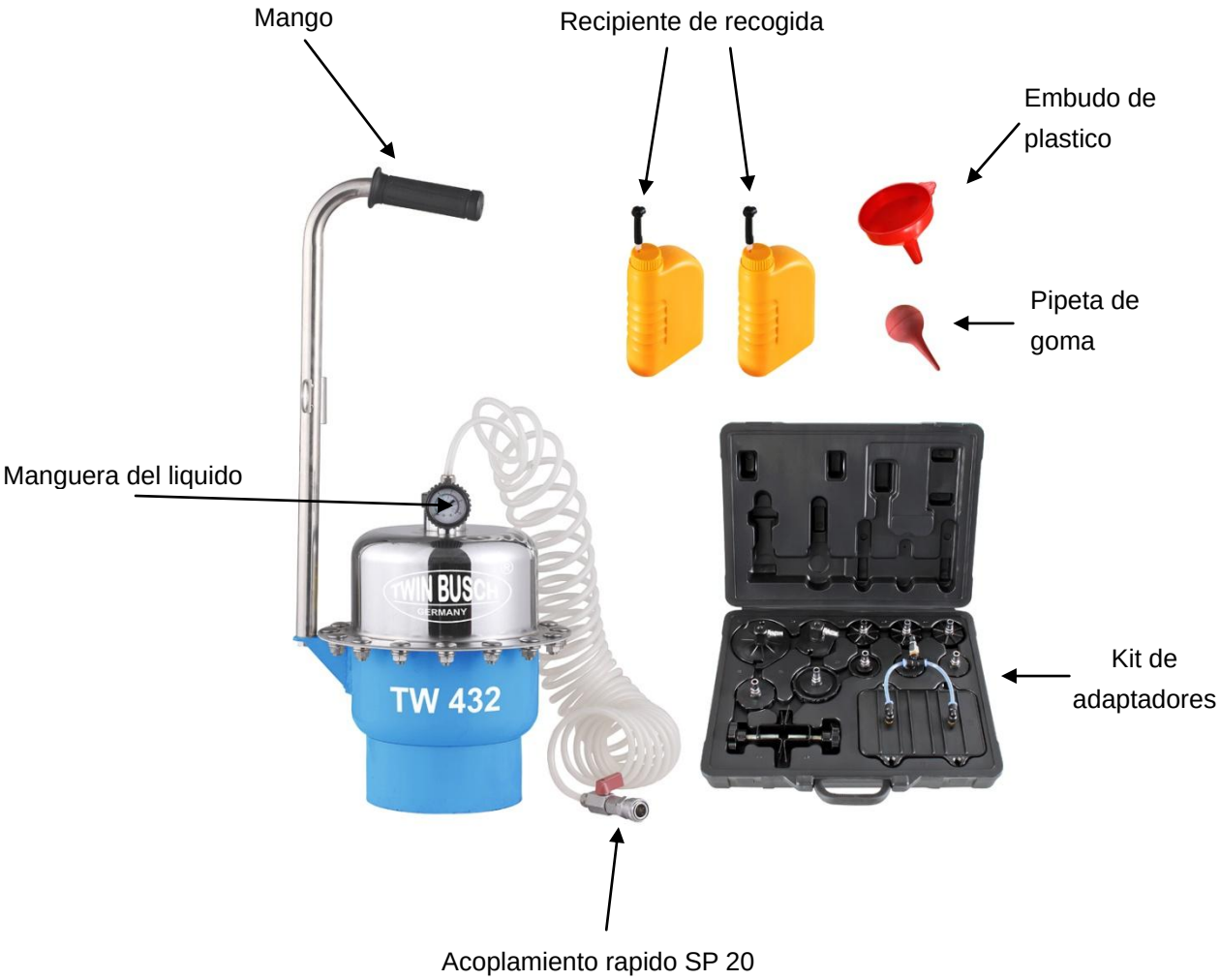

3. Métodos de trabajo

3.1 Preparación

- Trabajar siempre en un entorno bien ventilado.
- Apague el motor y apriete el freno de mano.
- Retire las ruedas y localize la valvula de desangrar el líquido de frenos en el cilindro del freno,coja a mano el manual del fabricante.
- Encienda el compresor de aire comprimido (no suministrado) y coloque la manguera de aire comprimido justo al lado del sangrador de frenos neumatico (el compresor debe tener un filtro de humedad)

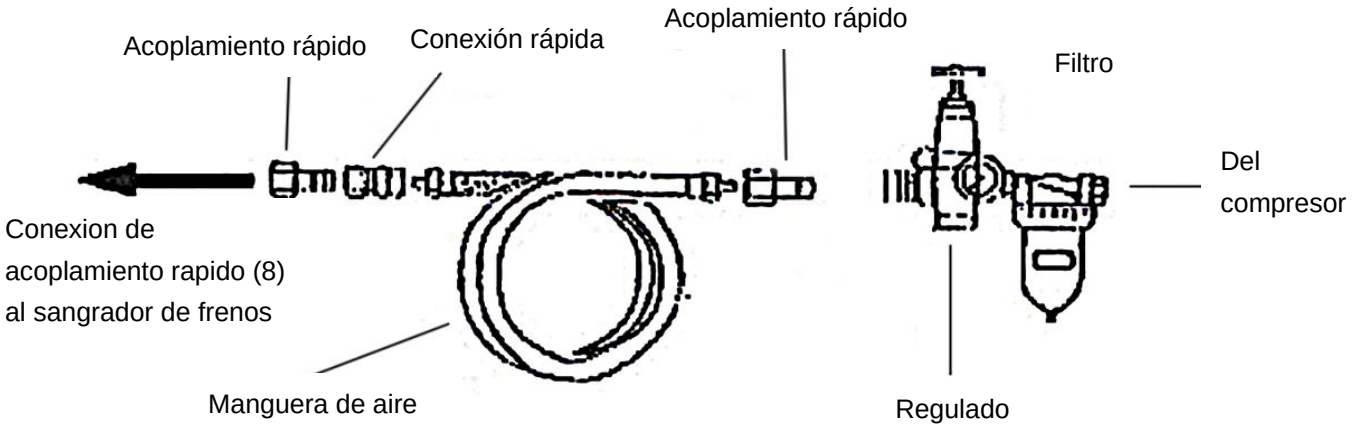

3.2 Control y Visualizacion

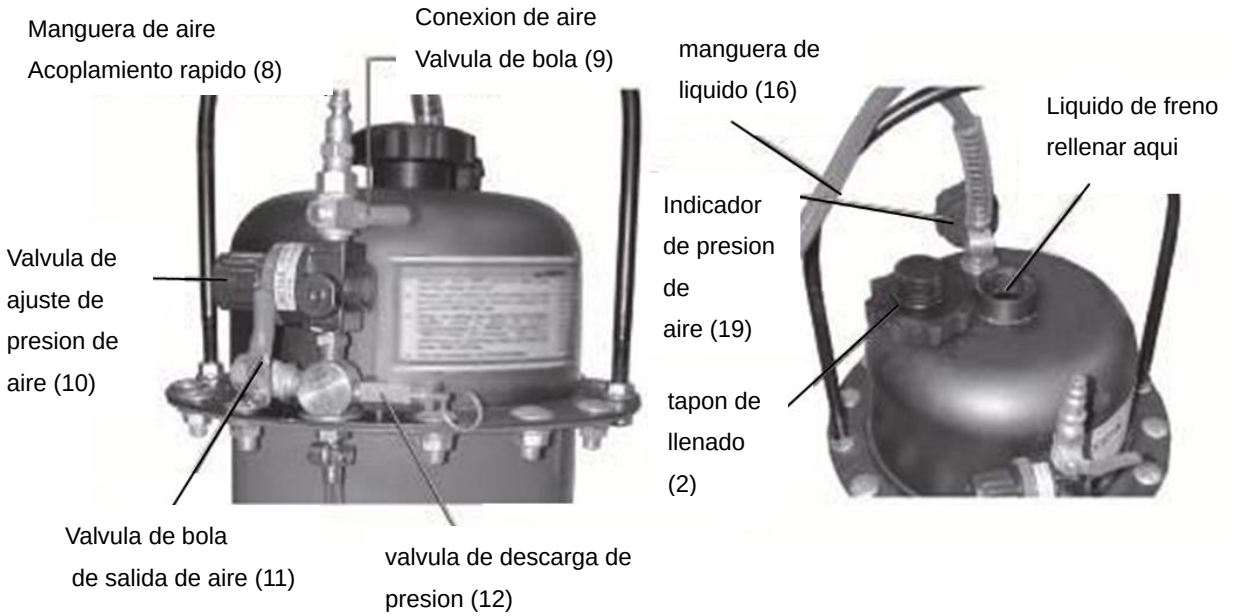

3.3 Sangrar frenos y rellenar líquido de frenos

ATENCIÓN Nunca deje el motor del automóvil en una habitación cerrada. ¡Peligro de envenenamiento por monóxido de carbono!

1. Coloquen el sangrador de frenos al lado del vehiculo.
2. Abra el capó y localice el depósito del cilindro principal de frenos.
3. Quite el tapon del cilindro principal de frenos.
4. Busquen en el kit de los adaptador el adaptador correcto.
5. Ponga el adaptador en el cilindro principal yaprietelo bien.
6. Desenrosque el tapon (2) del deposito rellene la cantidad deseada de líquido de frenos (Ver manual del fabricante del automóvil.)volver a cerrar el tapon (2) del deposito.
7. La manguera del liquido (16) conectar con el acoplamiento rapido (15) juntar con el adaptador asegurense que la valvula de bola (9) esta cerrada.
8. En el cilindro de freno trasero izquierda y derecha abrir el tapon de drenaje poner el tubo transparente (no incluido) en los agujeros de drenaje y conecten la otra punta con el recipiente de recogida.

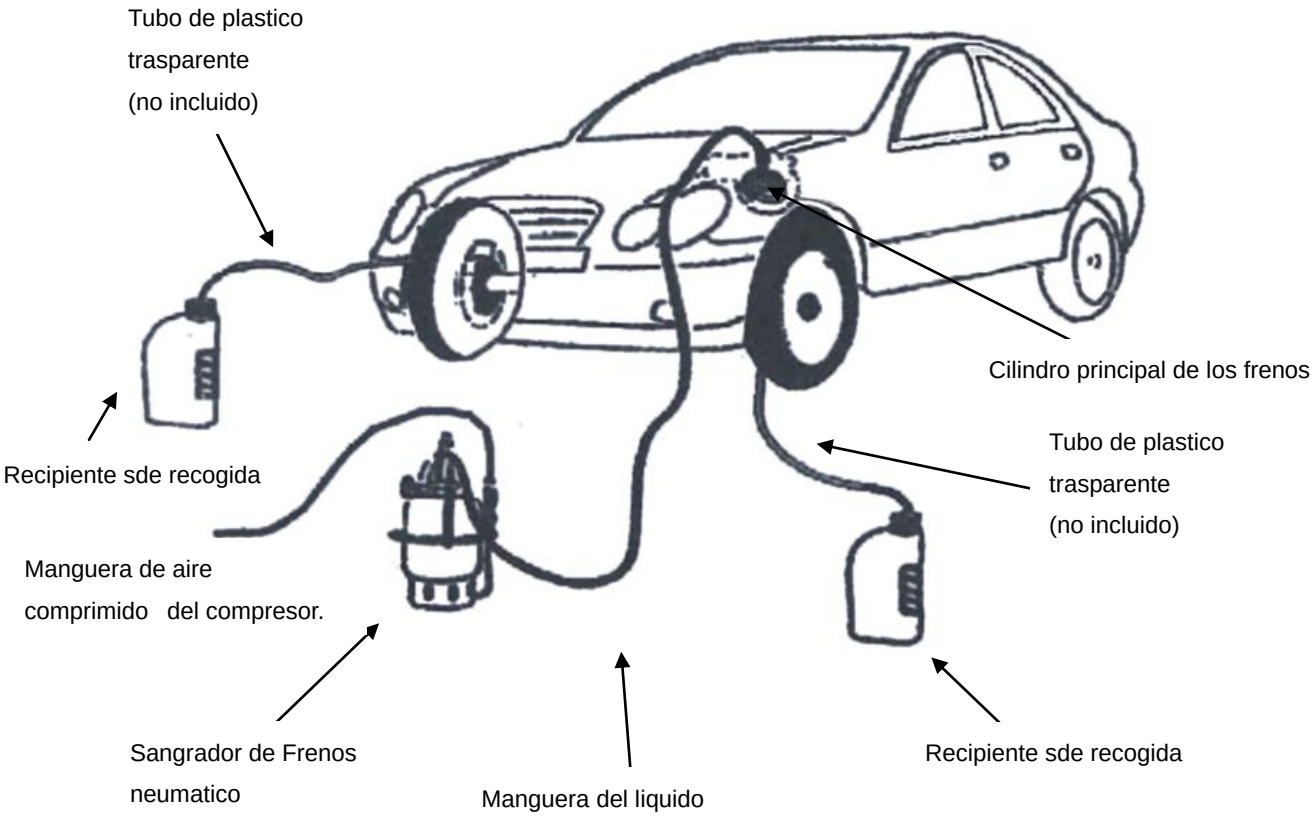

9 Conecte la manguera de aire (no suministrada) con el cierre rápido (8) con el sangrador de frenos neumatico
10. Gire la válvula de bola (9) a la posición ON (vertical)
11. Extraiga el boton de ajuste de presión de aire (10) y, observando el manómetro de presión de aire (19), gire la valvula establecer una presión del tanque entre 1.4 a 2.7 bar (014 a 0.27MPa)

ATENCIÓN Nunca 2,7 bar (0,27 MPa). De lo contrario, existe el riesgo de dañar el equipo o las mangueras.

12. Abra lentamente la válvula de bola. Comienza el proceso de intercambio de líquido de frenos. Revise todos los puntos de conexión por fugas si se detecta una fuga, gire la válvula de bola (9) a la posición de (APAGADO) OFF (horizontal) y corrija el problema.
13. Durante el cambio de fluido, debe presionar bruscamente el pedal del freno y soltarlo nuevamente. Repita este proceso varias veces.
14. Cuando los recipientes de recogida están llenos o cuando sale el liquido y el color cambia de oscuro a claro el proceso está completo (atrás).
15. Apriete la abertura de descarga cerrarla. cierre (OFF) la válvula de bola (9) y retire una manguera de plástico transparente.
16. Siga las directrices locales adecuadas para reciclar el líquido de frenos. De nuevo toma los pasos 8 a 15 en el cilindro del freno delantero para sangrar los frenos delanteros.

3.4 Vehículos con sistema de frenos ABS

1. Repita todos los pasos que comienzan en la página 6 con las siguientes excepciones.
2. Sangre cada rueda individualmente.
3. Coloque la palanca de cambios en la posición de "Estacionamiento" o en posicion de reposo y deje que el motor funcione durante este proceso. Cuando el proceso se haya completado, pare el motor.
4. Repita este proceso individual en cada freno.

3.5 Completar pasos de trabajo::

1. Vuelva a colocar la tapa del cilindro principal.
2. Desconecte la manguera de aire (8) del Sangrador de frenos neumatico.
3. Desconecte la manguera de aire y abra la válvula de liberación de aire (11) para liberar la presión.
4. Reciclar adecuadamente los líquidos viejos recogidos.

PRECAUCIÓN: antes de volver a utilizar el vehículo, presione el pedal del freno varias veces hasta que el pedal se sienta firme. Revise los frenos para detectar posibles daños / leks. Pruebe los frenos a bajas velocidades antes de conducir el vehículo en condiciones normales.

4. Mantenimiento

PRECAUCIÓN: Antes de realizar cualquier mantenimiento, asegúrese de que el Sangrador de frenos neumatico esté sin presión.

1. Limpie el líquido de frenos derramado
2. Limpie las partes del sangrador de frenos neunatico con un paño
3. Guarde el aparato en un lugar limpio y seco.

5. Lista de piezas de repuesto de Sangrador de frenos

NOTA : Algunas partes se enumeran y se muestran solo con fines ilustrativos y no están disponibles como piezas de repuesto individuales.

Pieza	Descripcion	Cantidad	Pieza	Descripcion	Cantidad
1	Mango	1	11	Unión	2
2	Tapón del depósito	1	12	Válvula de seguridad de aire comprimido	1
3	Mitad superior del tanque	1	13	Union	1
4	Membrana de goma	1	14	Tubo	1
5	Mitad inferior del tanque	1	15	Union rápida	1
6	Conexión PL 802L	1	16	Manguera	1
7	Manguera, terminación aire	1	17	liberación de tensión para manguera	1
8	Union rápida	1	18	Unión	1
9	Válvula de bola, 1/4"	3	19	indicador de presión	1
10	Válvula de ajuste de presión	1	20	Unión Del manometro de presion	1

6. Plano del conjunto del Sangrador de frenos neumatico

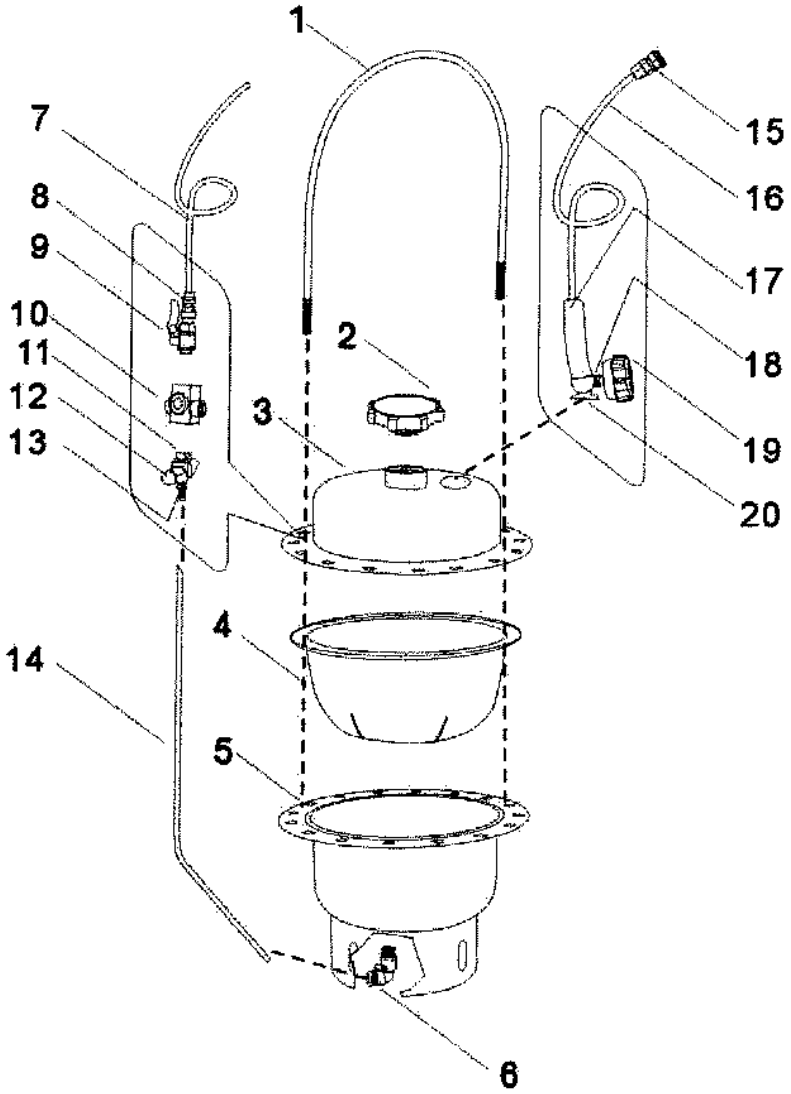

7. Lista de piezas del adaptador

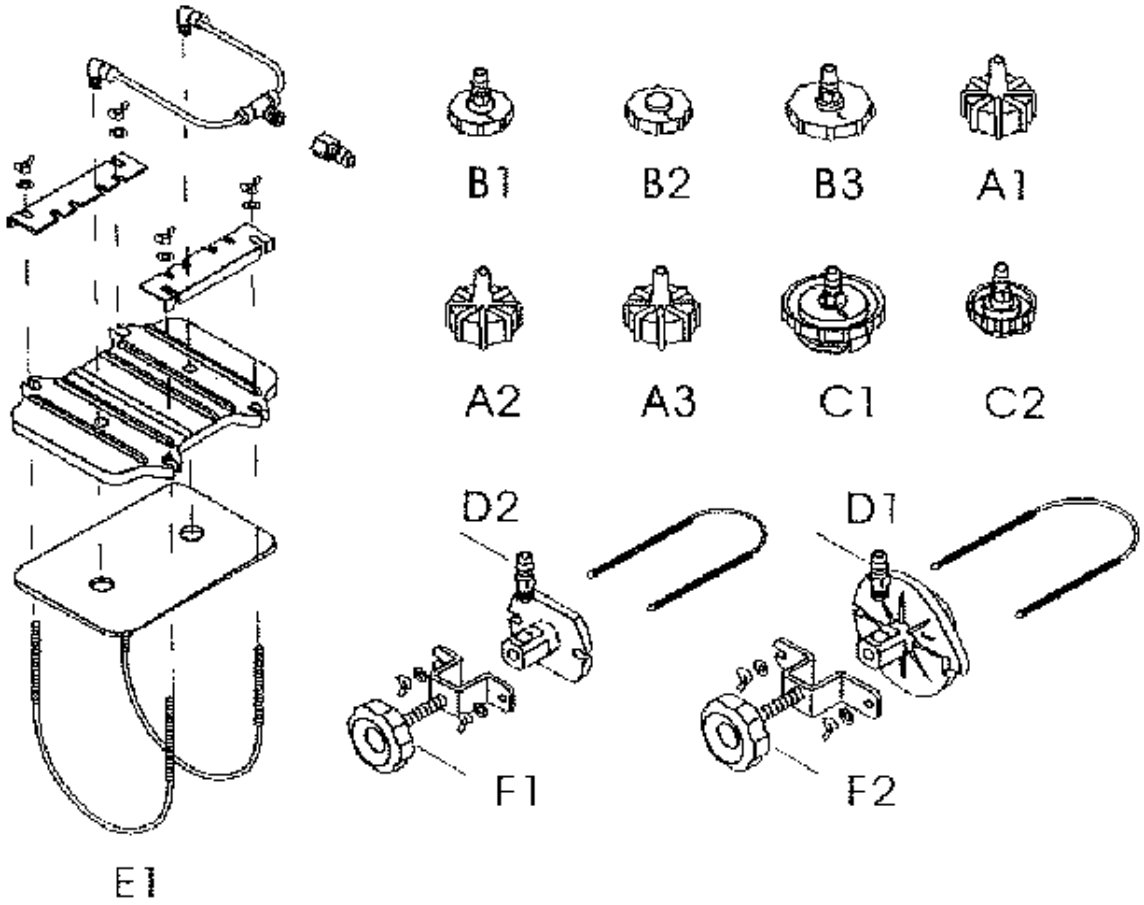

Por favor, lea atentamente a continuación

El fabricante y / o distribuidor tiene los diagramas de piezas que se muestran sólo para referencia
Ningún productor o distribuidor de ningún tipo que asume la responsabilidad ni garantiza al comprador que él o ella está calificado para las reparaciones del producto a través de las asignaciones.
Por el contrario, el fabricante o distribuidor declara expresamente que todas las reparaciones y el reemplazo de piezas solo pueden ser realizados por técnicos con licencia y no por el cliente.
El comprador asume todos los riesgos y responsabilidades que fueron hechas por sus propias reparaciones o piezas de repuesto en el producto original o instalaciones propias y piezas de repuesto que pueda provocar.

8. Datos tecnicos

Características	Descripción
Funciones	Extraer y reemplazar el líquido de frenos de la mayoría de los tipos y modelos de sistemas de frenos de vehículos, elimina tambien el aire atrapado
Presión de aire de trabajo	0,7-2,7 bares Consumo 127 l / min a 2 bar.
Conexión de aire	1/4 Conexion rápida
Capacidad del depósito	6 litros, con máx. Llenar 3 litros, nunca usar Vacio
Control de la presión	Ajuste manual, bloqueable
Manómetro	0-10 bar división
Mangueras de vacio	50-300 mm de largo X8 mm de poliuretano transparente, con punta de adaptador de goma
Mangueras de llenado	Poliuretano reforzado de 3 m de largo X 1/2 con válvula de bola y acoplamiento rápido en un extremo
dimensiones generales	280 mmX215 mm de alto X165mm base, altura con mango 460mm
Recipiente de recogida	73 mm de alto X 120 mm de largo X 57 mm de ancho, 1 litro
Peso	8,9 kg
Accesorios	11 adaptadores para vehículos nacionales y extranjeros en estuche de plástico. Consulte la lista de piezas al final del Manual.