Scherenhebebühne
Art.-Nr.: TWS3510E

3500 kg | 1,00 m | 230 V oder 400 V | Autom.

Elektromagnetische Entriegelung
(keine Druckluft erforderlich)
Somit extrem flexibel einsetzbar, da nur ein entsprechender Stromanschluss benötigt wird!

Produktbeschreibung

Reifendienstscherenhebebühne mit 1m Hub und 3500 kg Tragkraft. Für das Anheben von PKW bis zu 3,5 t. Optimal für Reifendienste, Karosseriebau, Fahrzeugaufbereitung. Die Scherenhebebühne ist durch das Mobilkit (optional erhältlich) verfahrbar und somit als zusätzlicher Arbeitsplatz auf jedem ausreichend befestigten Boden, wie z.B. Asphalt, Pflaster oder Betonboden einsetzbar. Mit elektromagnetischer Entriegelung, es wird kein Druckluftanschluss benötigt. Feststellbare, voll belastbare Auffahrklappen für eine längere Aufnahmefläche.

Besonderheiten

- 1A Verarbeitungsqualität mit CE-Zertifikat
- Gefertigt nach ISO 9001 | Kipphebelsystem
- Mechanische Gleichlaufsteuerung beider Fahrbahnen für perfekten Gleichlauf | Niedrige Überfahrhöhe (nur 110 mm)
- *FAILSAFE Sicherheitsriegelsystem (Überwachung der Raststellung)*
- *Doppel-Leitungssystem zur symmetrischen Verteilung des Systemdrucks*
- Notablassfunktion bei Stromausfall
- *Direkte Anlenkung durch zwei leistungsstarke Hydraulikzylinder*
- Hochwertige und massive Konstruktion
- Autom. Sicherheitsver- und Entriegelung
- Akustischer Warngeber (Fußschutz) | Fußeinklemmschutz
- Hochwertige Pulverbeschichtung

Lieferumfang

- Hebebühne inkl. Steuereinheit
- Gummiklötze, Deutsche Aufbauanleitung
- Prüfbuch und CE-Zertifikat
- *Online Aufbauvideo | Online Produktvideo*

Videos

Produkt-video

Aufbau-video

Radstand / Fahrzeuglängen

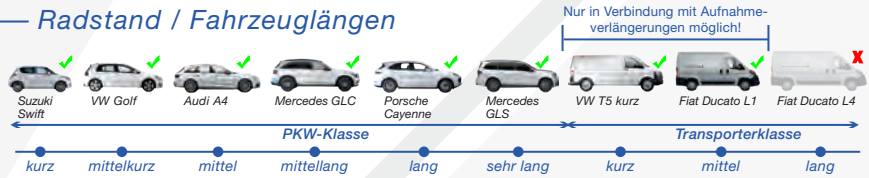

*Belehrungstext siehe Seite 37!

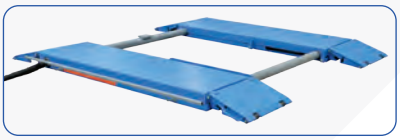

Bemaßungen

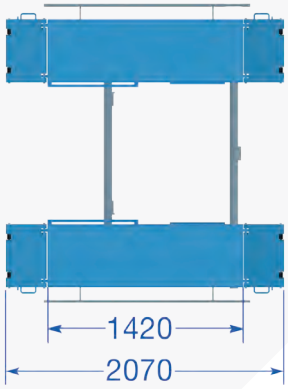

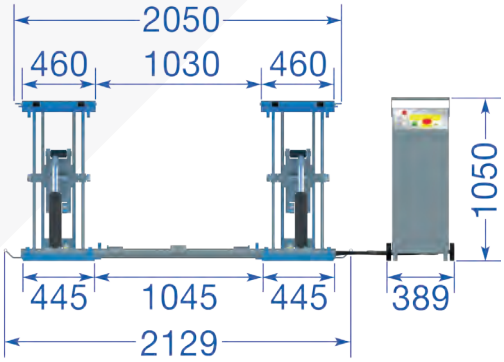

Weitere Informationen unter *www.twinbusch.de*

Technische Daten

Tragkraft CE	3500 kg
Hubhöhe max.	1000 mm + Gummi
Überfahrhöhe	110 mm
Hubzeit ca.	20/20 sek.
Antriebsspannung	400 V oder 230 V*
Antriebsleitung	2,2 kW
Absicherung	16 A (C/Träge)
Eigengewicht (ca.)	550 kg

**Bitte beachten Sie: Standardmäßig wird das 400-Volt-Modell ausgeliefert, sofern gewünscht bitte die 230-Volt-Variante angeben!*

Optionales Zubehör

Mobilkit
Art.-Nr. TWS310-A
Die ideale Ergänzung zu Ihrer TWS3510E

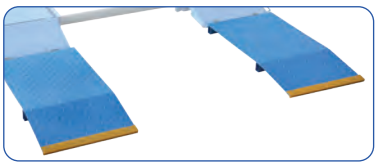

Auffahrrampen
Art.-Nr. TWS310-R
4 Stück im Set
Optimal für Rennfahrzeuge

Weiteres Zubehör finden Sie unter *www.twinbusch.de*

www.twinbusch.de | info@twinbusch.de
Twin Busch GmbH | Amperestr. 1 | D-64625 Bensheim | Tel.: +49 (0) 6251 - 70585-0 | Fax: +49 (0) 6251-70585-29