Optionale Auflagen für die Rampen im abgesenktem Zustand

ACHTUNG! Rampen sind beim Hochfahren eingerastet!

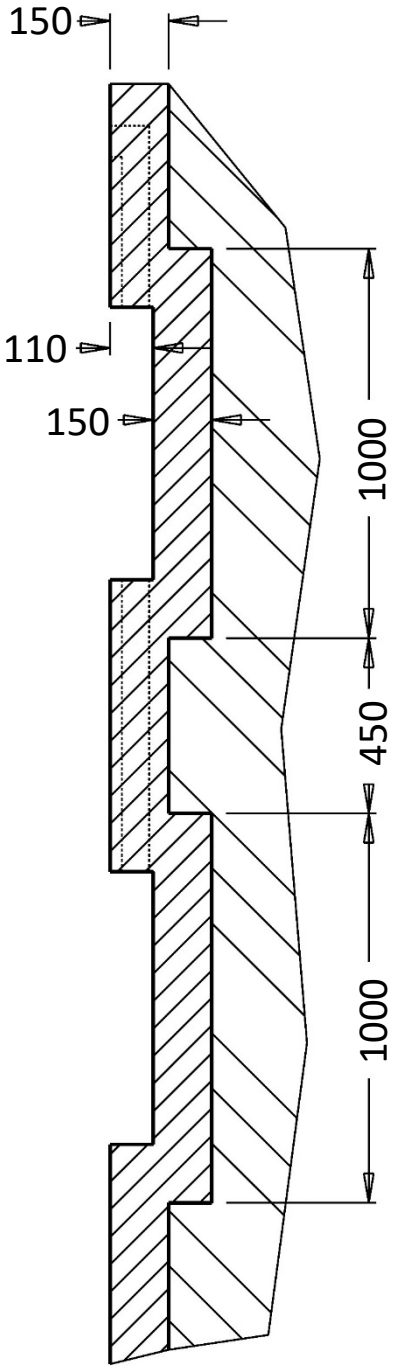

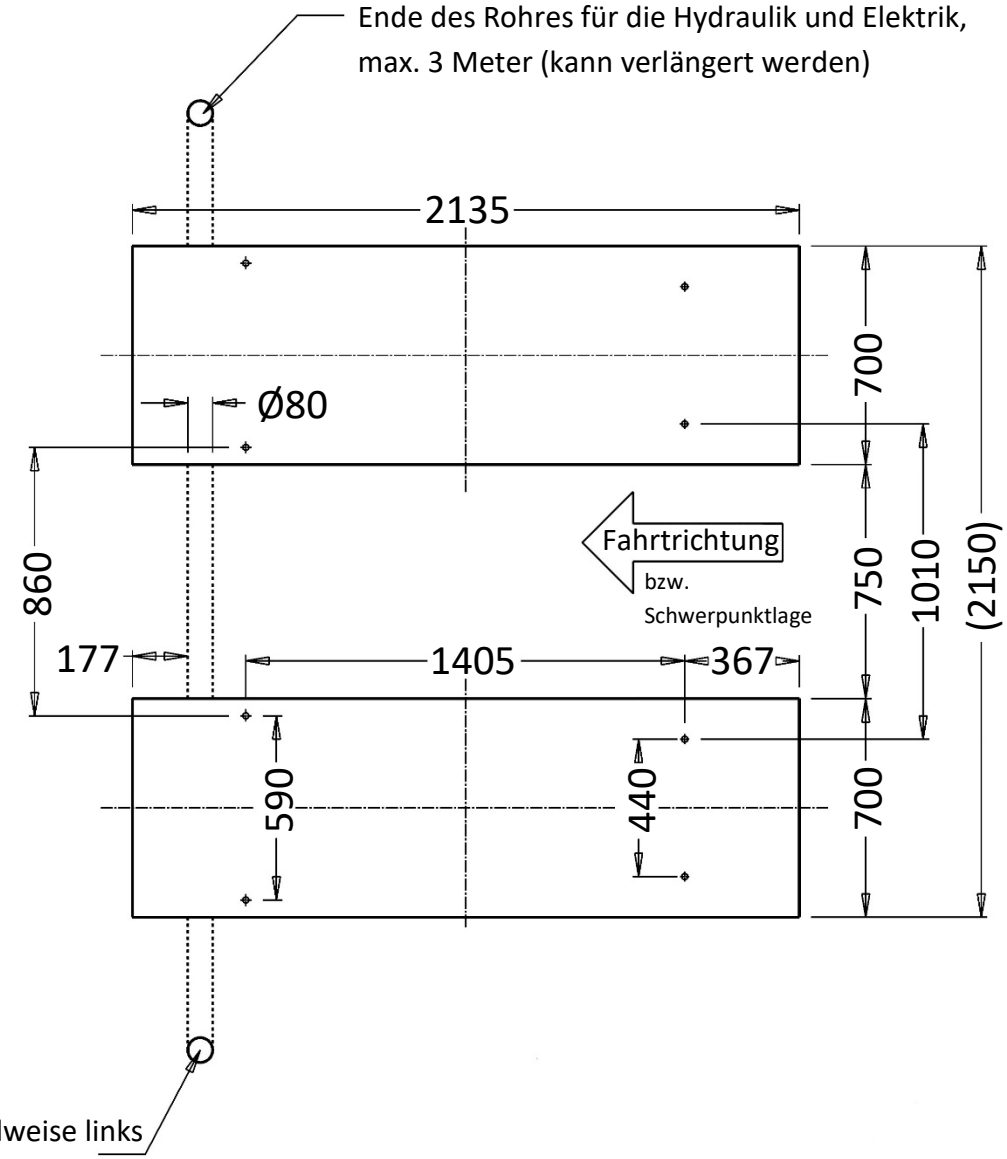

Anmerkung:

Für diese Abmessungen müssen die Handgriffe und Stifte der Riegel abgetrennt bzw. gekürzt werden.

Stand: 10.02.2021

Fundamentplan
Scherenhebebühne TWS319
versenkter Einbau

Seite 1 von 1

Twin Busch GmbH
Amperestr. 1
D-64625 Bensheim