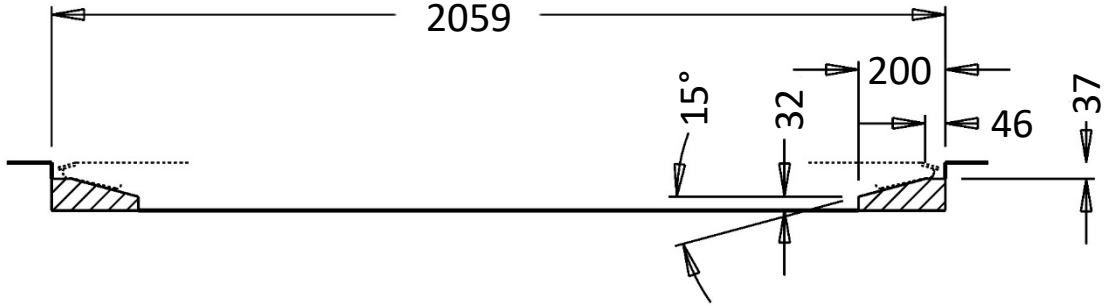

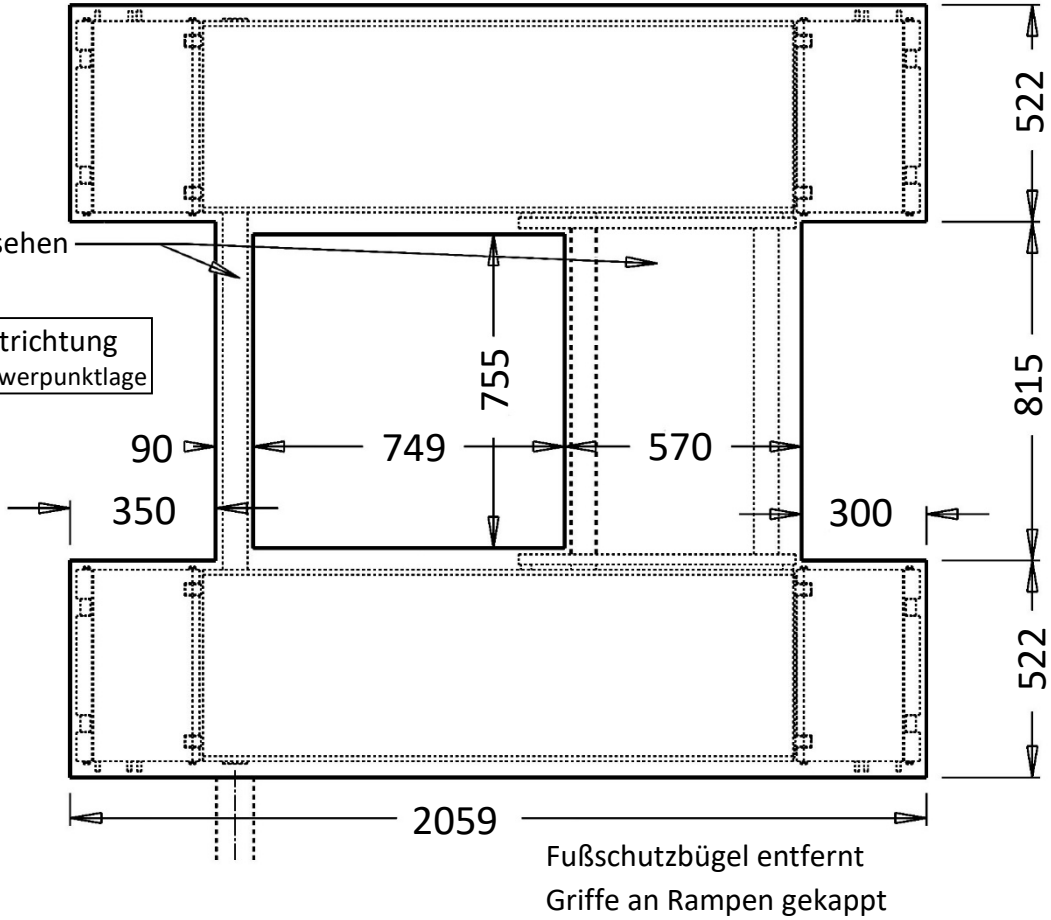

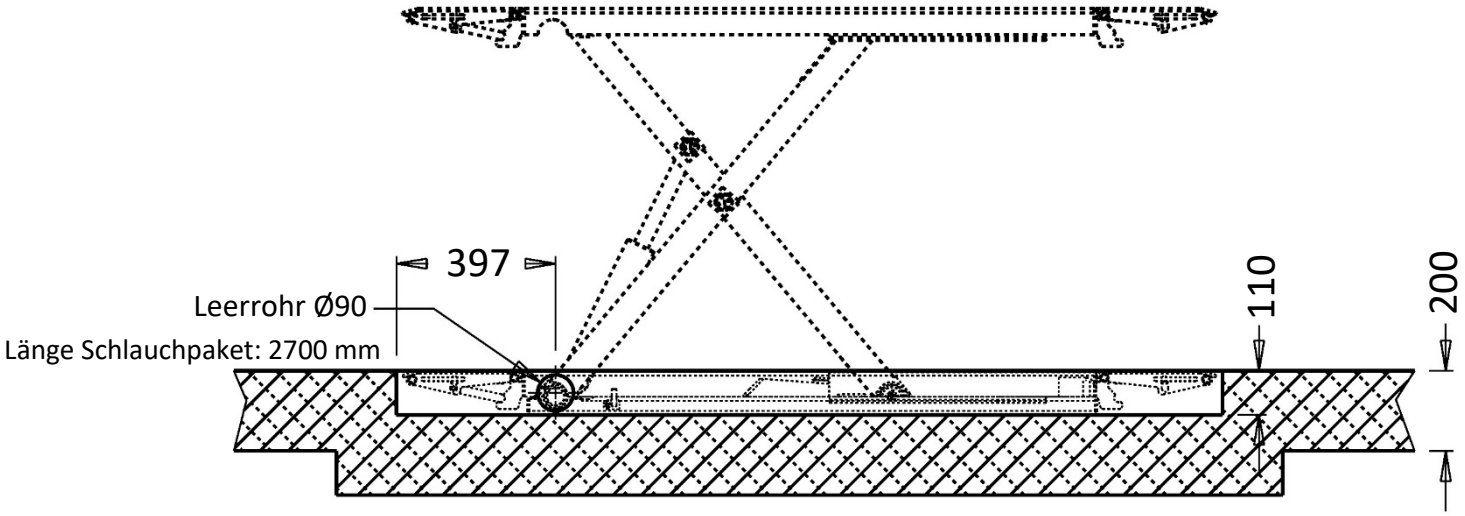

Stand: 28.09.2021

Fundamentplan
Scherenhebebühne TWS310E
versenkter Einbau

Seite 1 von 1

Twin Busch GmbH
Amperestr. 1
D-64625 Bensheim